Ersatzteilliste
Spare parts list
Liste des pièces de rechange

Lista parti di ricambio
Onderdelenlijst
Lista de repuestos

6720615315
(2017/08) Ri

Module IXM

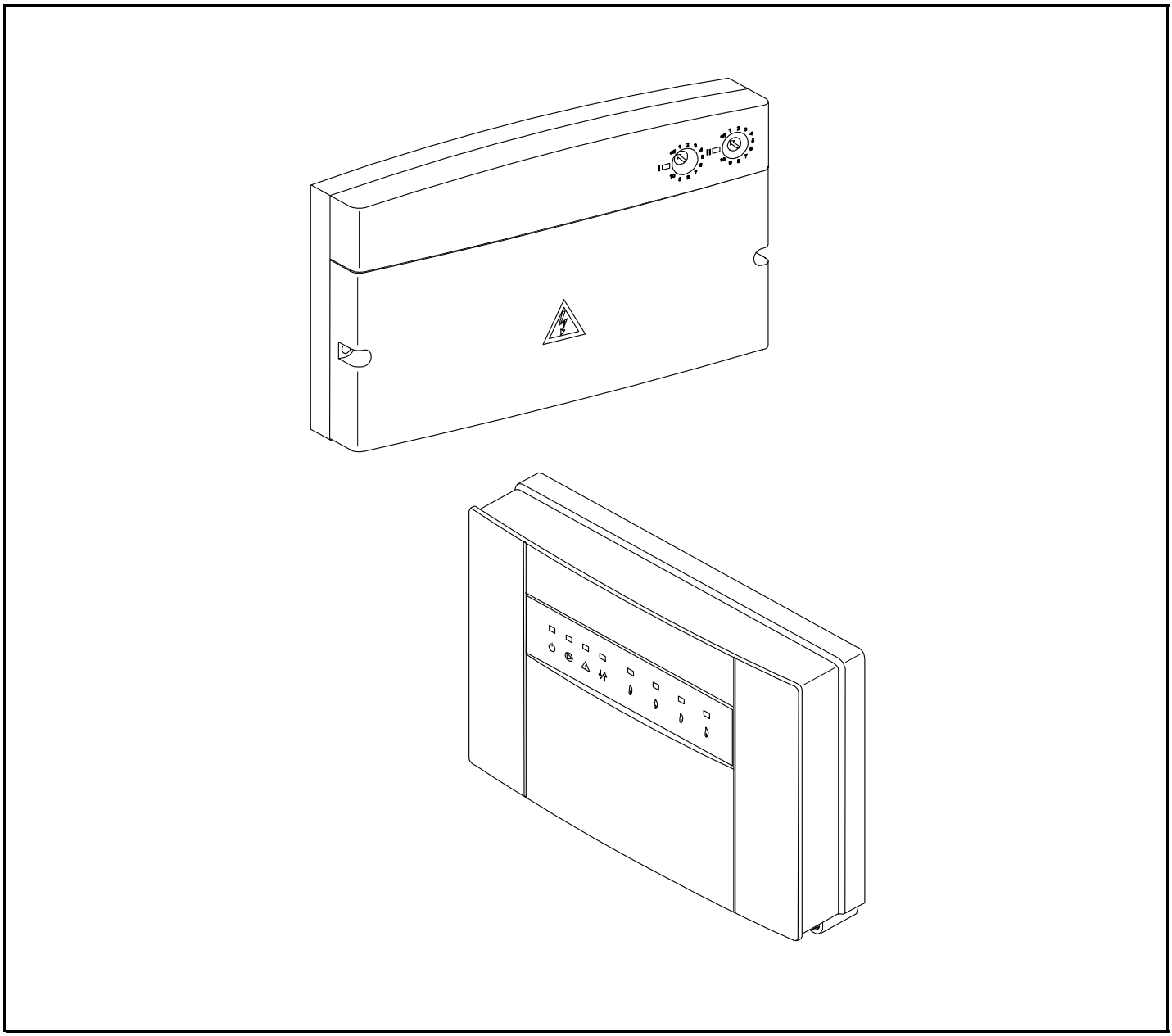

JUNKERS

[de] Wichtige Hinweise zur Installation/Montage

Die Installation/Montage muss durch eine für die Arbeiten zugelassene Fachkraft unter Beachtung der geltenden Vorschriften erfolgen.

[en] Important notes on installation/assembly

The installation/assembly must be carried out by a professional who is authorised to do the work, and with due regard to the relevant regulations.

[fr] Instructions importantes pour l'installation/le montage

L'installation/le montage doit être effectué(e) par un spécialiste qualifié pour les opérations concernées et dans le respect des prescriptions applicables.

[bg] Важни указания във връзка с инсталацията/монтажа

Инсталацията/монтажът трябва да се извършва от лицензиран за работите специалист в съответствие с приложимите разпоредби.

[cs] Důležité pokyny k instalaci/montáži

Instalaci/montáž musí při dodržení platných předpisů provést odborný pracovník s příslušným oprávněním pro tyto práce.

[da] Vigtige anvisninger til installationen/monteringen

Installationen/monteringen skal foretages af en godkendt installatør under overholdelse af de gældende forskrifter.

[el] Σημαντικές υποδείξεις για την εγκατάσταση/συναρμολόγηση

Η εγκατάσταση/συναρμολόγηση πρέπει να πραγματοποιείται από εξουσιοδοτημένο για τις εργασίες αυτές τεχνικό προσωπικό, το οποίο θα πρέπει να φροντίζει ώστε να τηρούνται οι ισχύουσες διατάξεις.

[es] Indicaciones importantes para instalación/montaje

La instalación/el montaje lo debe realizar personal especializado autorizado para los trabajos, respetando las prescripciones vigentes.

[et] Olulised juhised paigaldamiseks/montaažiks

Paigaldamist/montaaži tohib läbi viia selleks volitusi omav spetsialist, arvestades kehtivaid nõudeid.

[fl] Belangrijke aanwijzingen betreffende de installatie/montage

De installatie/montage moet worden uitgevoerd door een voor de werkzaamheden geautoriseerde installateur. Hij moet rekening houden met de geldende voorschriften.

[fi] Tärkeitä asennus- ja kokoonpano-ohjeita

Näihin töihin hyväksytyn ammattiasentajan pitää suorittaa asennus- ja kokoonpanotyöt voimassa olevien määräysten mukaisesti.

[hu] Fontos tudnivalók az installáláshoz/szereléshez

Az installálást/szerelést egy, a munkákra felhatalmazott szakembernek kell végeznie, az érvényes előírások figyelembevételével.

[it] Avvertenze importanti per l'installazione/il montaggio

L'installazione/il montaggio deve aver luogo ad opera di una ditta specializzata ed autorizzata in osservanza delle disposizioni vigenti.

[he] მნიშვნელოვანი მითითებები ინსტალაციისთვის/მონტაჟისათვის

ინსტალაცია/მონტაჟი უნდა განხორციელდეს სამუშაოებისთვის დაშვებული კვალიფიციური პერსონალის მიერ, მოქმედი განაწესის დაცვით.

[lt] Svarbios instaliavimo ir (arba) montavimo nuorodos

Instaliuoti ir montuoti, laikantis galiojančių taisyklių, leidžiama kvalifikuotiems specialistams, kurie buvo įgalioti šiems darbams atlikti.

[lv] Svarīgi norādījumi par iekārtas uzstādīšanu / montāžu

Iekārtas uzstādīšanu/montāžu ir jāveic specializētam sertificētam speciālistam, ievērojot spēkā esošos noteikumus.

[nl] Belangrijke aanwijzingen betreffende de installatie/montage

De installatie/montage moet worden uitgevoerd door een voor de werkzaamheden geautoriseerde installateur rekening houdend met de geldende voorschriften.

[no] Viktig informasjon om installasjon/montering

Installasjonen/monteringen skal gjennomføres av autoriserte installatører, og gjeldende forskrifter skal følges.

[pl] Ważne wskazówki dotyczące instalacji/montażu

Instalacja /montaż muszą być wykonane przez uprawnionego do tego rodzaju prac specjalistę przy zachowaniu obowiązujących przepisów.

[pt] Indicações importantes relativas à instalação/montagem

A instalação/montagem deve ser efetuada por um técnico especializado com qualificações para estes trabalhos, tendo em atenção os regulamentos em vigor.

[ro] Indicaţii importante privind instalarea/montajul

Instalarea/montajul trebuie realizate de către un specialist autorizat pentru lucrările respective, respectându-se prescripţiile valabile.

[ru] Важные указания по подключению/монтажу

Подключение/монтаж должны выполнять специалисты, имеющие допуск к выполнению таких работ, при соблюдении действующих норм и правил.

[sk] Dôležité pokyny týkajúce sa inštalácie/montáže

Inštaláciu/montáž musí realizovať odborník s oprávnením na výkon týchto prác, pričom musí dodržovať platné predpisy.

[sl] Pomembni napotki za namestitev/montažo

Namestitev/montažo mora izvesti strokovnjak, pristojen za tovrstna dela, ob upošte vanju veljavnih predpisov.

[sr] Važna uputstva za ugradnju i montažu

Ugradnju i montažu moraju da obave samo stručna lica ovlašćena za izvođenje takvih radova koja će poštovati važeće propise.

[sv] Viktiga anvisningar för installation/montering

Installationen/monteringen måste utföras av en behörig och fackkunnig person enligt gällande föreskrifter.

[tr] Kurulum/Montaj ile ilgili önemli uyarılar

Kurulum/Montaj çalışmaları sadece yetkili bayiler tarafından aşağıda belirtilen talimatlar dikkate alınarak yapılmalıdır.

[uk] Важливі вказівки щодо установки/монтажу

Установку/монтаж мають здійснювати фахівці, що мають дозвіл на проведення цих робіт, із дотримання чинних приписів.

[zh] 安装方面的重要提示

必须由受到许可承担该项工作的专业人员遵照相关法规进行安装。

[ar] ملاحظات هامة للتركيب/التجميع

يجب أن يتم التركيب/التجميع من قبل متخصص مصرح له بالعمل، مع مراعاة اللوائح السارية.

[fa] تذکرات مهم درباره نصب/مونتاژ

نصب/مونتاژ باید توسط فردی حرفه ای که مجاز به انجام این کار است، و همچنین با توجه کامل به مقررات مربوطه انجام شود.

Inhaltsverzeichnis Table of contents	Table de matieres Indice	Inhoud Indice

ICM	7 719 002 949	5
ICM-JUNKERS	7 719 002 950	6
IEM	7 719 002 968	7
IGM	7 719 002 967	8
IPM 1	7 719 002 738	9
IPM 2	7 719 002 739	10
IPM1-JUNKERS	7 719 002 994	11
IPM2-JUNKERS	7 719 002 995	12
IPM2-JUNKERS	8 718 220 704	13
ISM 1	7 719 002 740	14
ISM 2	7 719 002 741	15
ISM1	8 718 222 856	16
ISM1-JUNKERS	7 719 002 996	17
ISM2-JUNKERS	7 719 002 997	18
IUM 1	7 719 002 742	19

Ersatzteilliste
Spare parts list
Liste des pièces de rechange
Lista parti di ricambio
Onderdelenlijst
Lista de repuestos

ICM - 7719002949

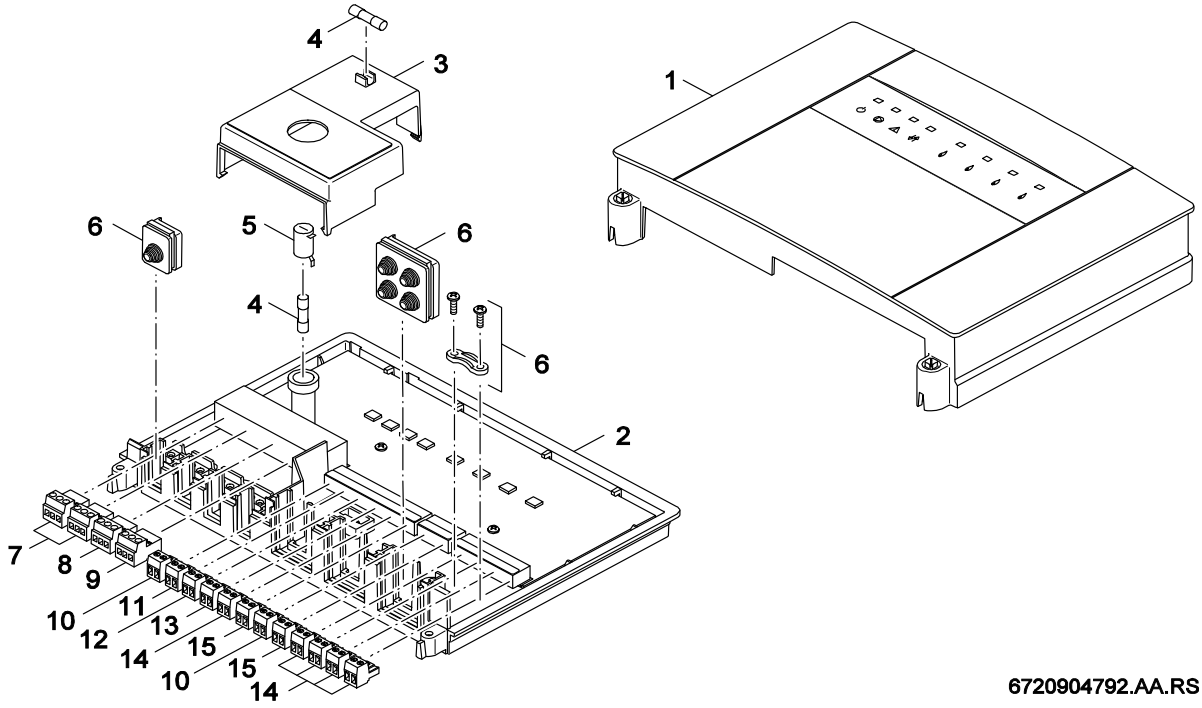

6720904792.AA.RS

Pos	Bestell-Nr.	Bezeichnung	Description	Dénomination	Descrizione	Benaming	Descripción	PG
1	**8 718 221 359 0**	Gehäuse Oberteil ICM Junkers	Housing upper part ICM10 Junkers	Partie supérieure	Parte superiore	Bovendeel	Tapa	39
2	**8 718 221 354 0**	Gehäuse ICM mit LPL 230V	Housing ICM m LPL 230V	Caisson inférieur ICM m LPL 230V	Parte inferiore ICM m LPL 230V	Onderdeel ICM m LPL 230V	Parte inferior ICM m LPL 230V	53
3	**8 718 221 355 0**	Hochspannungs-Abdeckung	Housing HV-Shield	Couvercle	Coperchio	Afdichting	Carcasa HV	30
4	**8 718 221 357 0**	Sicherungseinsatz 5x20 2,5A T	Fusing element 5x20 2,5A T	Fusible 5x20 2,5A T	Fusibile 5x20 2,5A T	Buissmeltveiligheid 5x20 2,5A T	Fusible 5x20 2,5A T	13
5	**8 718 221 358 0**	Sicherungshalter-Kappe	Fuseholder cap	Support de fusible	Porta fusible	Zekeringhouder	Soporte fusible	14
6	**8 718 221 356 0**	Mont-Mat Kaskaden-Modul	Inst-mat module cascade	Lot de montage	Set per il montaggio modulo cascade	Montageset module cascade	Material de montaje módulo cascada	34
7	**7 747 023 981**	Anschlussklemme 3-pol Netz weiß	Connector 3-pole white	Borne de connexion 3- pôles blanc	Morsetto di collegamento 3-bipol. bianco	Afsluitklem 3- polig wit	Borne de conexión 3- polos blanco	18
8	**7 747 023 983**	Anschlussklemme 3-pol. PH grün	Connector 3-pole PH green	Borne de connexion 3- pôles PH vert	Morsetto di collegamento 3-pol. PH verde	Afsluitklem 3-polig PH groen	Borne de conexión 3-polos PH verde	21
9	**8 718 582 619**	Anschlussklemme 3-polig purpurrot	Connector 3- pole red	Borne de connexion 3- pôles rouge	Morsetto di collegamento 3-bipol. rosso	Afsluitklem 3- polig rood	Borne de conexión 3- polos rojo	13
10	**8 718 582 620**	Anschlussklemme 2-polig signalbraun	Connector terminal 2- pole brown	Borne de connexion 2 pôles brun	Morsetto di collegamento 2bipol. bruno	Afsluitklem 2 polig bruin	Borne de conexión 2 polos marron	14
11	**7 747 027 014**	Anschlussklemme 2-pol R5 blau	Connector 2- pin blue	Borne de connexion 2- pol r5 bl	Morsetto di collegamento 2- bipolare blu	Aansluitconnector 2-polig blauw	Borne de conexión 2-polos azul	18
12	**7 747 026 991**	Anschlussklemme 2-pol toro EV Klemme	Connect. term. 2-polig red	Fiche rouge 2 poles	Morsetto di collegamento2-bipolare rosso	Afsluitklem 2-polig rood	Borne de conexión 2-polos rojo	18
13	**7 747 023 154**	Anschlussklemme 2-pol WA maigrün	Connecting terminal 2-polig WA maygreen	Fiche verte 2 poles wa	Morsetto di collegamento2-bipol WA verde	Afsluitklem 2-polig WA groen	Borne de conexión 2-polos WA verde	18
14	**7 747 023 129**	Anschlussklemme 2-pol. weiss	Connector 2-pole white	Borne de connexion 2-poles blanc	Morsetto di collegamento2-pol bianco	Aansluitklem 2-polig wit	Borne de conexión 2- polos blanco	18
15	**7 747 023 151**	Anschlussklemme 2-pol. orang RC	Connector 2- pin orange RC	Borne de connexion 2- pôles orange RC	Morsetto di collegamento2- bip.arancione	Aansluitconnector 2- polig oranje RC	Borne de conexión 2-polos anaranjado RC	18
For:								

Ersatzteilliste
Spare parts list
Liste des pièces de rechange
Lista parti di ricambio
Onderdelenlijst
Lista de repuestos

ICM-JUNKERS - 7719002950

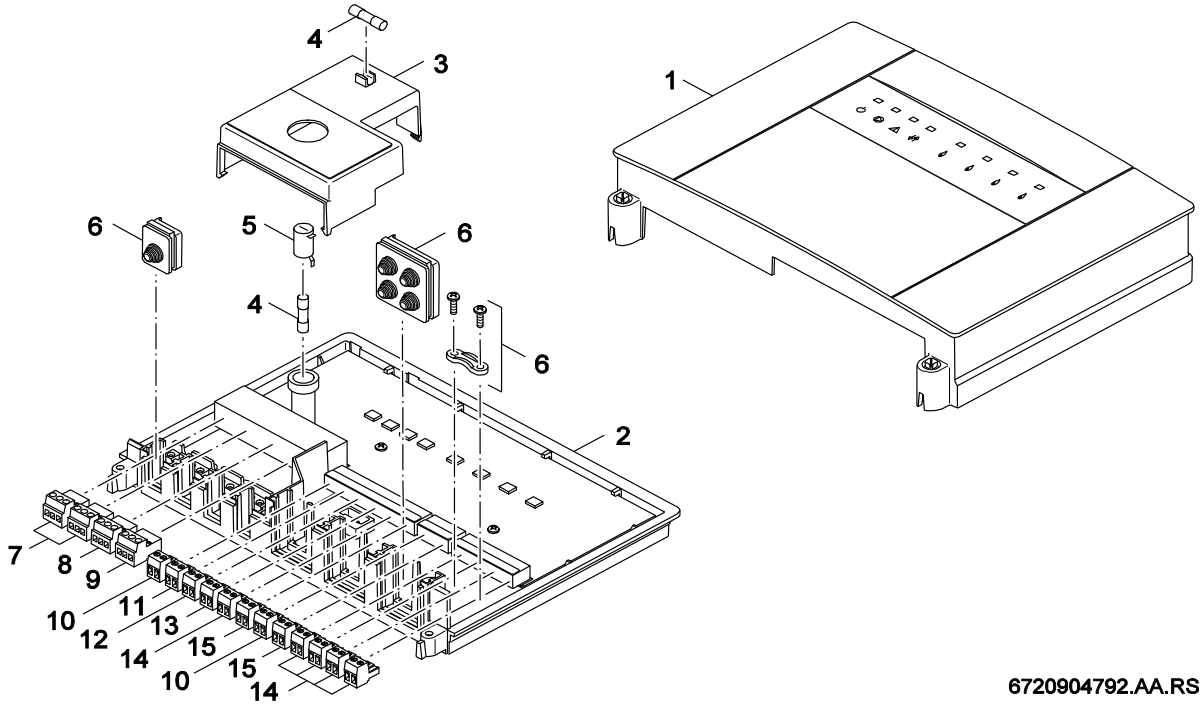

6720904792.AA.RS

Pos	Bestell-Nr.	Bezeichnung	Description	Dénomination	Descrizione	Benaming	Descripción	PG
1	**8 718 221 359 0**	Gehäuse Oberteil ICM Junkers	Housing upper part ICM10 Junkers	Partie supérieure	Parte superiore	Bovendeel	Tapa	39
2	**8 718 221 354 0**	Gehäuse ICM mit LPL 230V	Housing ICM m LPL 230V	Caisson inférieur ICM m LPL 230V	Parte inferiore ICM m LPL 230V	Onderdeel ICM m LPL 230V	Parte inferior ICM m LPL 230V	53
3	**8 718 221 355 0**	Hochspannungs-Abdeckung	Housing HV-Shield	Couvercle	Coperchio	Afdichting	Carcasa HV	30
4	**8 718 221 357 0**	Sicherungseinsatz 5x20 2,5A T	Fusing element 5x20 2,5A T	Fusible 5x20 2,5A T	Fusibile 5x20 2,5A T	Buissmeltveiligheid 5x20 2,5A T	Fusible 5x20 2,5A T	13
5	**8 718 221 358 0**	Sicherungshalter-Kappe	Fuseholder cap	Support de fusible	Porta fusible	Zekeringhouder	Soporte fusible	14
6	**8 718 221 356 0**	Mont-Mat Kaskaden-Modul	Inst-mat module cascade	Lot de montage	Set per il montaggio modulo cascade	Montageset module cascade	Material de montaje módulo cascada	34
7	**7 747 023 981**	Anschlussklemme 3-pol Netz weiß	Connector 3-pole white	Borne de connexion 3- pôles blanc	Morsetto di collegamento 3-bipol. bianco	Afsluitklem 3- polig wit	Borne de conexión 3- polos blanco	18
8	**7 747 023 983**	Anschlussklemme 3-pol. PH grün	Connector 3-pole PH green	Borne de connexion 3- pôles PH vert	Morsetto di collegamento 3-pol. PH verde	Afsluitklem 3-polig PH groen	Borne de conexión 3-polos PH verde	21
9	**8 718 582 619**	Anschlussklemme 3-polig purpurrot	Connector 3- pole red	Borne de connexion 3- pôles rouge	Morsetto di collegamento 3-bipol. rosso	Afsluitklem 3- polig rood	Borne de conexión 3- polos rojo	13
10	**8 718 582 620**	Anschlussklemme 2-polig signalbraun	Connector terminal 2- pole brown	Borne de connexion 2 pôles brun	Morsetto di collegamento 2bipol. bruno	Afsluitklem 2 polig bruin	Borne de conexión 2 polos marron	14
11	**7 747 027 014**	Anschlussklemme 2-pol R5 blau	Connector 2- pin blue	Borne de connexion 2- pol r5 bl	Morsetto di collegamento 2- bipolare blu	Aansluitconnector 2-polig blauw	Borne de conexión 2-polos azul	18
12	**7 747 026 991**	Anschlussklemme 2-pol toro EV Klemme	Connect. term. 2-polig red	Fiche rouge 2 poles	Morsetto di collegamento2-bipolare rosso	Afsluitklem 2-polig rood	Borne de conexión 2-polos rojo	18
13	**7 747 023 154**	Anschlussklemme 2-pol WA maigrün	Connecting terminal 2-polig WA maygreen	Fiche verte 2 poles wa	Morsetto di collegamento2-bipol WA verde	Afsluitklem 2-polig WA groen	Borne de conexión 2-polos WA verde	18
14	**7 747 023 129**	Anschlussklemme 2-pol. weiss	Connector 2-pole white	Borne de connexion 2-poles blanc	Morsetto di collegamento2-pol bianco	Aansluitklem 2-polig wit	Borne de conexión 2- polos blanco	18
15	**7 747 023 151**	Anschlussklemme 2-pol. orang RC	Connector 2- pin orange RC	Borne de connexion 2- pôles orange RC	Morsetto di collegamento2- bip.arancione	Aansluitconnector 2- polig oranje RC	Borne de conexión 2-polos anaranjado RC	18

For:

Ersatzteilliste
Spare parts list
Liste des pièces de rechange
Lista parti di ricambio
Onderdelenlijst
Lista de repuestos

IEM - 7719002968

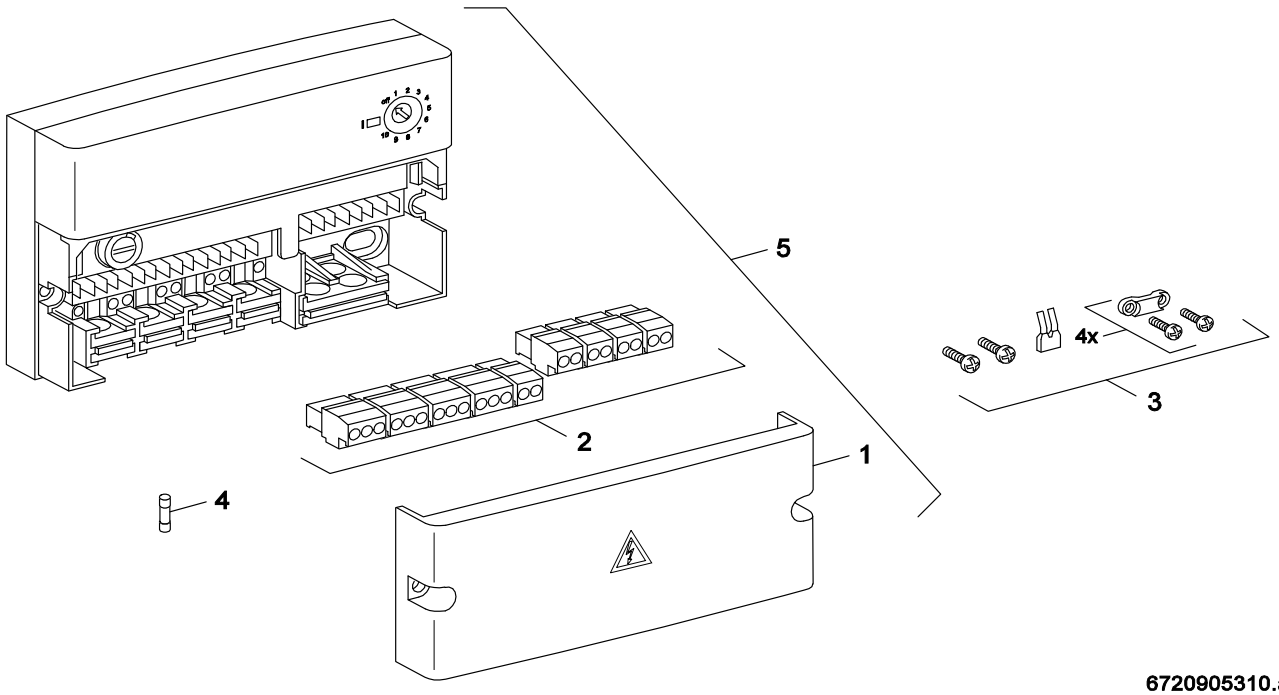

Pos	Bestell-Nr.	Bezeichnung	Description	Dénomination	Descrizione	Benaming	Descripción	PG
1	**8 747 208 174 0**	Abdeckung	Covering sheet	Couvercle	Coperchio	Afdichting	Chapa de protección	21
2	**8 747 208 176 0**	Steckersatz	Set of Plugs	Plots connexion	Morsetto	Stekkerset	Conjunto de anection	31
3	**8 747 208 173 0**	Zubehör	Accessory kit	Accessoire	Accessorio	TOEBEHOREN IPM/ISM/IUM MODUL HW2..3	Kit de accesorios	22
4	**1 904 521 346 0**	Sicherung T4A (10x)	Fusing element T4A (10x)	Fusible T4A (10x)	Fusibile T4A (10x)	Buissmeltveiligheid T4A (10x)	Fusible T4A (10x)	17
5	**8 737 707 139**	Modul IEM neutral	Module IEM neutral	Module IEM neutre	Modulo IEM neutra	Module IEM neutral	Módulo IEM neutro	51

For:

Ersatzteilliste
Spare parts list
Liste des pièces de rechange
Lista parti di ricambio
Onderdelenlijst
Lista de repuestos

IGM - 7719002967

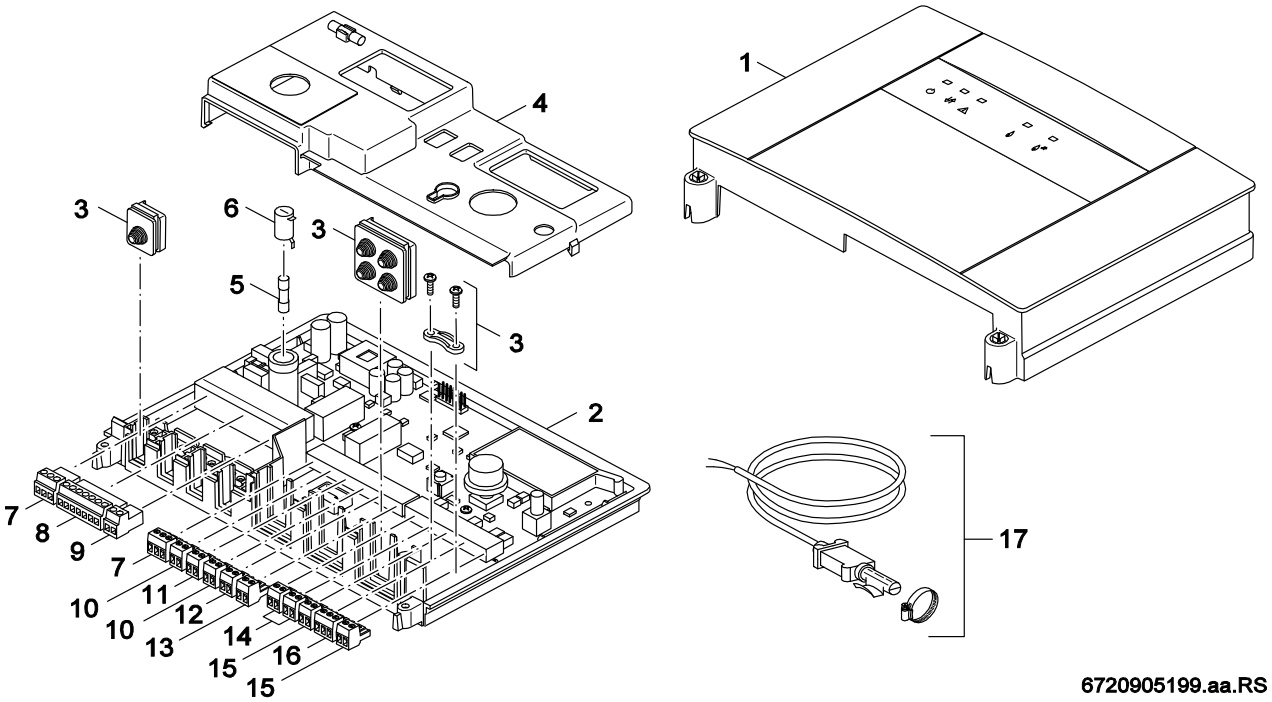

Pos	Bestell-Nr.	Bezeichnung	Description	Dénomination	Descrizione	Benaming	Descripción	PG
1	**8 718 224 440 0**	Gehäuse Oberteil IGM Junkers	Upper Housing IGM Junkers	Partie supérieure IGM	Involucro IGM	Bescherming IGM	Protector IGM	45
2	**8 718 224 442 0**	Gehäuse mit LPL IGM 230V V2	Lower housing mit LPL IGM V2 230V	Caisson inférieur mit LPL IGM V2 230V	Parte inferiore mit LPL IGM V2 230V	Onderdeel mit LPL IGM V2 230V	Parte inferior mit LPL IGM V2 230V	51
3	**8 718 221 356 0**	Mont-Mat Kaskaden-Modul	Inst-mat module cascade	Lot de montage	Set per il montaggio modulo cascade	Montageset module cascade	Material de montaje módulo cascada	34
4	**8 718 224 909 0**	Hochspannungs-Abdeckung	Cover HV	Couvercle	Coperchio	Afdichting	Chapa de protección	32
5	**63017674**	Sicherungseinsatz IEC127-2/3 T5,0 (10x)	Fusing element set IEC127-2/3 T5,0 (10x)	Fusible IEC127-2/3 T5,0(10x)	Fusibile IEC127-2/3 T5,0(10x)	Buissmeltveiligheid IEC127-2/3 T5,0(10x)	Seguridad IEC127-2/3 T5,0(10x)	19
6	**8 718 221 358 0**	Sicherungshalter-Kappe	Fuseholder cap	Support de fusible	Porta fusible	Zekeringhouder	Soporte fusible	14
7	**7 747 023 981**	Anschlussklemme 3-pol Netz weiß	Connector 3-pole white	Borne de connexion 3- pôles blanc	Morsetto di collegamento 3-bipol. bianco	Afsluitklem 3- polig wit	Borne de conexión 3- polos blanco	18
8	**7 747 023 989**	Anschlussklemme 7-polig BR I grün	Connector 7-pole BR I green	Borne de connexion 7- pôles BR I vert	Morsetto di collegamento 7-pol.BR Iverde	Afsluitklem 7- polig BR I groen	Borne de conexión 7- polos BR I verde	18
9	**8 718 224 908 0**	Anschlusskl. steckb 2-pol schwarz R5	Connecting terminal 2-pol black	Borne de connexion 2- pôles noir	Morsetto di collegamento 2-bipolare nero	afsluitklem 2- polig zwart	Borne de conexión 2- polos negro	16
10	**8 718 582 620**	Anschlussklemme 2-polig signalbraun	Connector terminal 2- pole brown	Borne de connexion 2 pôles brun	Morsetto di collegamento 2bipol. bruno	Afsluitklem 2 polig bruin	Borne de conexión 2 polos marron	14
11	**7 747 027 014**	Anschlussklemme 2-pol R5 blau	Connector 2- pin blue	Borne de connexion 2- pol r5 bl	Morsetto di collegamento 2- bipolare blu	Aansluitconnector 2-polig blauw	Borne de conexión 2-polos azul	18
12	**8 718 224 907 0**	Anschlusskl. steckb 2-pol grau R5	Connecting terminal 2-pol grey	BORNE DE CONNEXION 2- POLES GRIS	Morsetto di collegamento 2-bipol. grigio	Afsluitklem 2- polig grijs	Borne de conexión 2- polos gris	19
13	**7 747 026 992**	Anschlussklemme 2-pol grau FW	Connector 2-pole grey FW	Borne de connexion 2- pôles gris FW	Morsetto di collegame.2-bipol. grigio FW	Afsluitklem 2- polig grijs FW	Borne de conexión 2-polos grey FW	16
14	**7 747 023 151**	Anschlussklemme 2-pol. orang RC	Connector 2- pin orange RC	Borne de connexion 2- pôles orange RC	Morsetto di collegamento2- bip.arancione	Aansluitconnector 2- polig oranje RC	Borne de conexión 2-polos anaranjado RC	18
15	**7 747 023 129**	Anschlussklemme 2-pol. weiss	Connector 2-pole white	Borne de connexion 2-poles blanc	Morsetto di collegamento2-pol bianco	Aansluitklem 2-polig wit	Borne de conexión 2- polos blanco	18
16	**8 718 224 906 0**	Anschlussklemme 3-pol. ECO-BUS weiß	Connector 3-pole ECO-BUS white	Borne de connexion 3-poles ECO-BUS blanc	Morsetto collegam. 3-pol. ECO-BUS bianco	Aansluitklem 3-polig ECO-BUS wit	borne de conexión 3-polos ECO-BUS blanc	28
17	**7 719 001 833**	Vorlauffühler	TEMPERATURE SENSOR	VF sonde NTC circuit	Precorsa Sonda	VERTREKVOELER	Sonda VF	
For:								

Ersatzteilliste
Spare parts list
Liste des pièces de rechange
Lista parti di ricambio
Onderdelenlijst
Lista de repuestos

IPM 1 - 7719002738

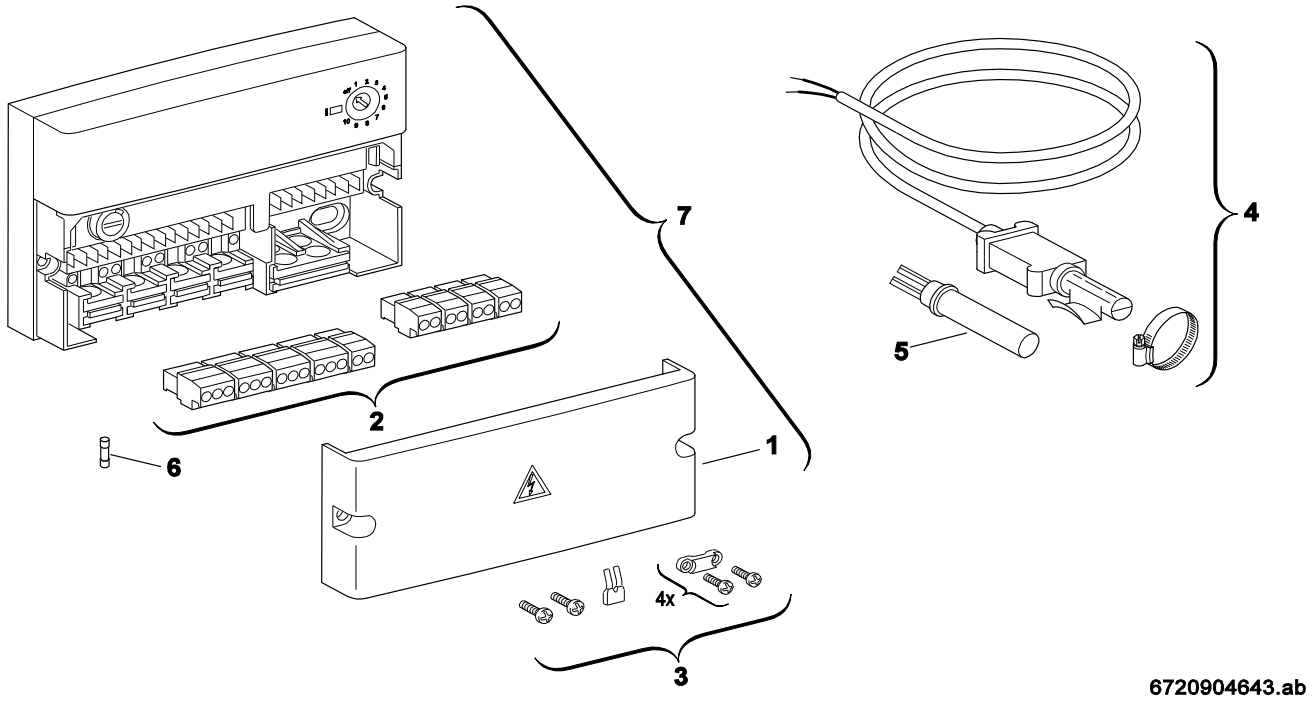

Pos	Bestell-Nr.	Bezeichnung	Description	Dénomination	Descrizione	Benaming	Descripción	PG
1	**8 747 208 174 0**	Abdeckung	Covering sheet	Couvercle	Coperchio	Afdichting	Chapa de protección	21
2	**8 747 208 176 0**	Steckersatz	Set of Plugs	Plots connexion	Morsetto	Stekkerset	Conjunto de anection	31
3	**8 747 208 173 0**	Zubehör	Accessory kit	Accessoire	Accessorio	TOEBEHOREN IPM/ISM/IUM MODUL HW2..3	Kit de accesorios	22
4	**7 719 001 833**	Vorlauffühler	TEMPERATURE SENSOR	VF sonde NTC circuit	Precorsa Sonda	VERTREKVOELER	Sonda VF	
5	**8 714 500 071 0**	Temperaturfühler	Temperature sensor	Sonde de temperature	Sensore termometrico	Temperatuurvoeler	Sensor de temperatura	22
6	**1 904 521 346 0**	Sicherung T4A (10x)	Fusing element T4A (10x)	Fusible T4A (10x)	Fusibile T4A (10x)	Buissmeltveiligheid T4A (10x)	Fusible T4A (10x)	17
7	**8 737 707 132**	Modul IPM1 neutral	Module IPM1 neutral	Module IPM1 neutre	Modulo IPM1 neutra	Module IPM1 neutral	Módulo IPM1 neutro	52

For:

Ersatzteilliste
Spare parts list
Liste des pièces de rechange
Lista parti di ricambio
Onderdelenlijst
Lista de repuestos

IPM 2 - 7719002739

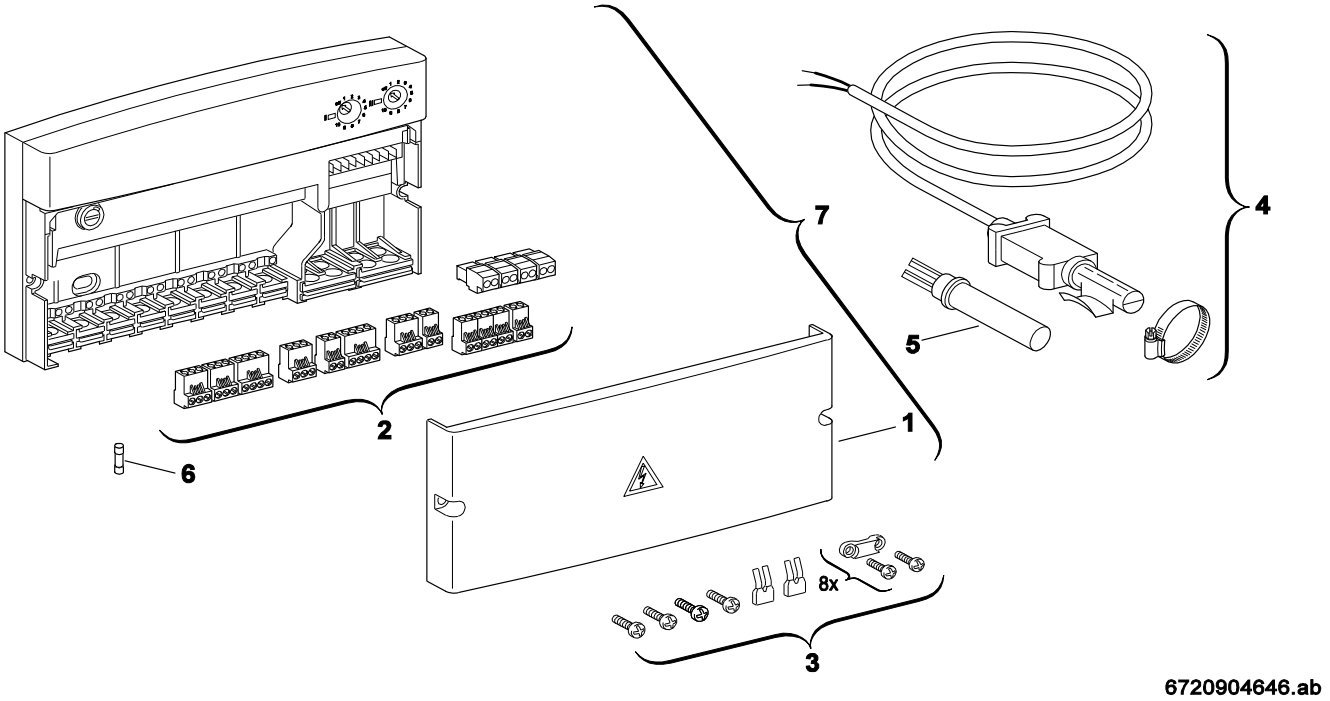

Pos	Bestell-Nr.	Bezeichnung	Description	Dénomination	Descrizione	Benaming	Descripción	PG
1	**8 747 208 175 0**	Abdeckung IxM2	Covering sheet IxM2	Couvercle IxM2	Coperchio IxM2	Afdichting IxM2	Chapa de protección IxM2	24
2	**8 747 208 177 0**	Steckersatz	Set of Plugs	Plots connexion	Morsetto	AANSLUITKLEMMEN IPM	Conjunto de anection	34
3	**8 747 208 173 0**	Zubehör	Accessory kit	Accessoire	Accessorio	TOEBEHOREN IPM/ISM/IUM MODUL HW2..3	Kit de accesorios	22
4	**7 719 001 833**	Vorlauffühler	TEMPERATURE SENSOR	VF sonde NTC circuit	Precorsa Sonda	VERTREKVOELER	Sonda VF	
5	**8 714 500 071 0**	Temperaturfühler	Temperature sensor	Sonde de temperature	Sensore termometrico	Temperatuurvoeler	Sensor de temperatura	22
6	**1 904 521 346 0**	Sicherung T4A (10x)	Fusing element T4A (10x)	Fusible T4A (10x)	Fusibile T4A (10x)	Buissmeltveiligheid T4A (10x)	Fusible T4A (10x)	17
7	**8 737 707 133**	Modul IPM2 neutral	Module IPM2 neutral	Module IPM2 neutre	Modulo IPM2 neutra	Module IPM2 neutral	Módulo IPM2 neutro	58

For:

Ersatzteilliste
Spare parts list
Liste des pièces de rechange
Lista parti di ricambio
Onderdelenlijst
Lista de repuestos

IPM1-JUNKERS - 7719002994

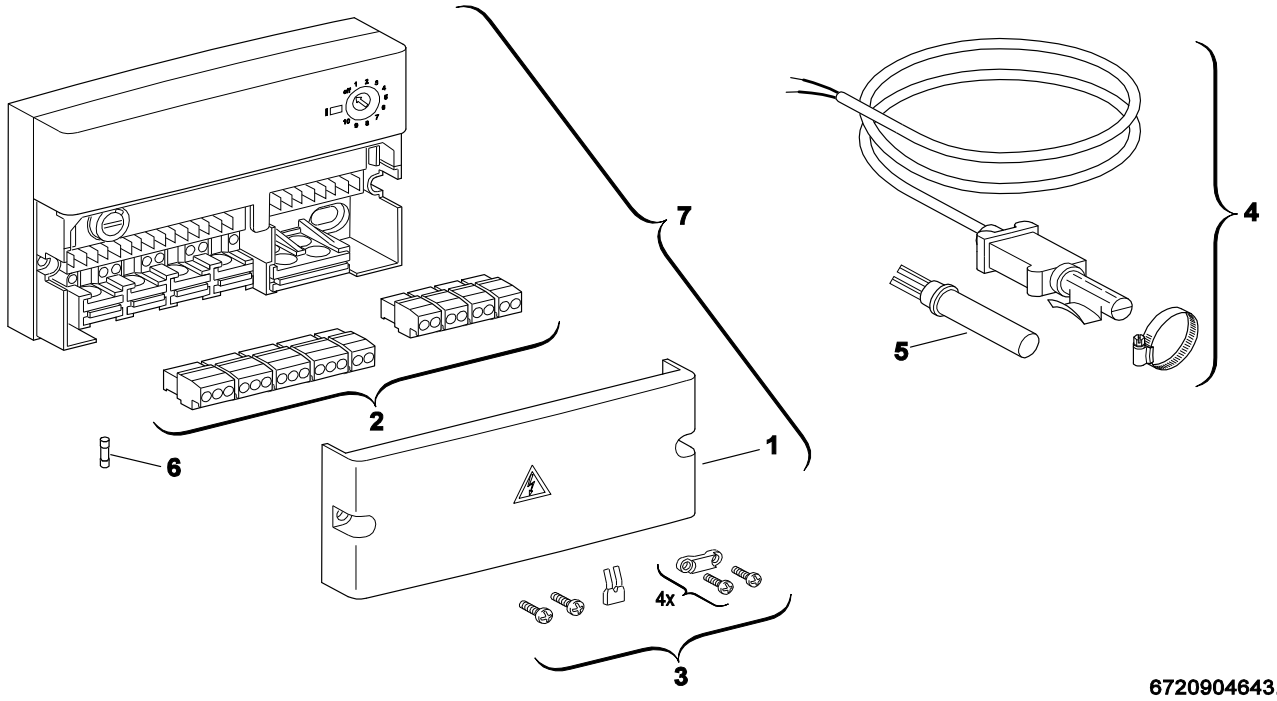

Pos	Bestell-Nr.	Bezeichnung	Description	Dénomination	Descrizione	Benaming	Descripción	PG
1	**8 747 208 174 0**	Abdeckung	Covering sheet	Couvercle	Coperchio	Afdichting	Chapa de protección	21
2	**8 747 208 176 0**	Steckersatz	Set of Plugs	Plots connexion	Morsetto	Stekkerset	Conjunto de anection	31
3	**8 747 208 173 0**	Zubehör	Accessory kit	Accessoire	Accessorio	TOEBEHOREN IPM/ISM/IUM MODUL HW2..3	Kit de accesorios	22
4	**7 719 001 833**	Vorlauffühler	TEMPERATURE SENSOR	VF sonde NTC circuit	Precorsa Sonda	VERTREKVOELER	Sonda VF	
5	**8 714 500 071 0**	Temperaturfühler	Temperature sensor	Sonde de temperature	Sensore termometrico	Temperatuurvoeler	Sensor de temperatura	22
6	**1 904 521 346 0**	Sicherung T4A (10x)	Fusing element T4A (10x)	Fusible T4A (10x)	Fusibile T4A (10x)	Buissmeltveiligheid T4A (10x)	Fusible T4A (10x)	17
7	**8 737 707 132**	Modul IPM1 neutral	Module IPM1 neutral	Module IPM1 neutre	Modulo IPM1 neutra	Module IPM1 neutral	Módulo IPM1 neutro	52

For:

Ersatzteilliste
Spare parts list
Liste des pièces de rechange
Lista parti di ricambio
Onderdelenlijst
Lista de repuestos

IPM2-JUNKERS - 7719002995

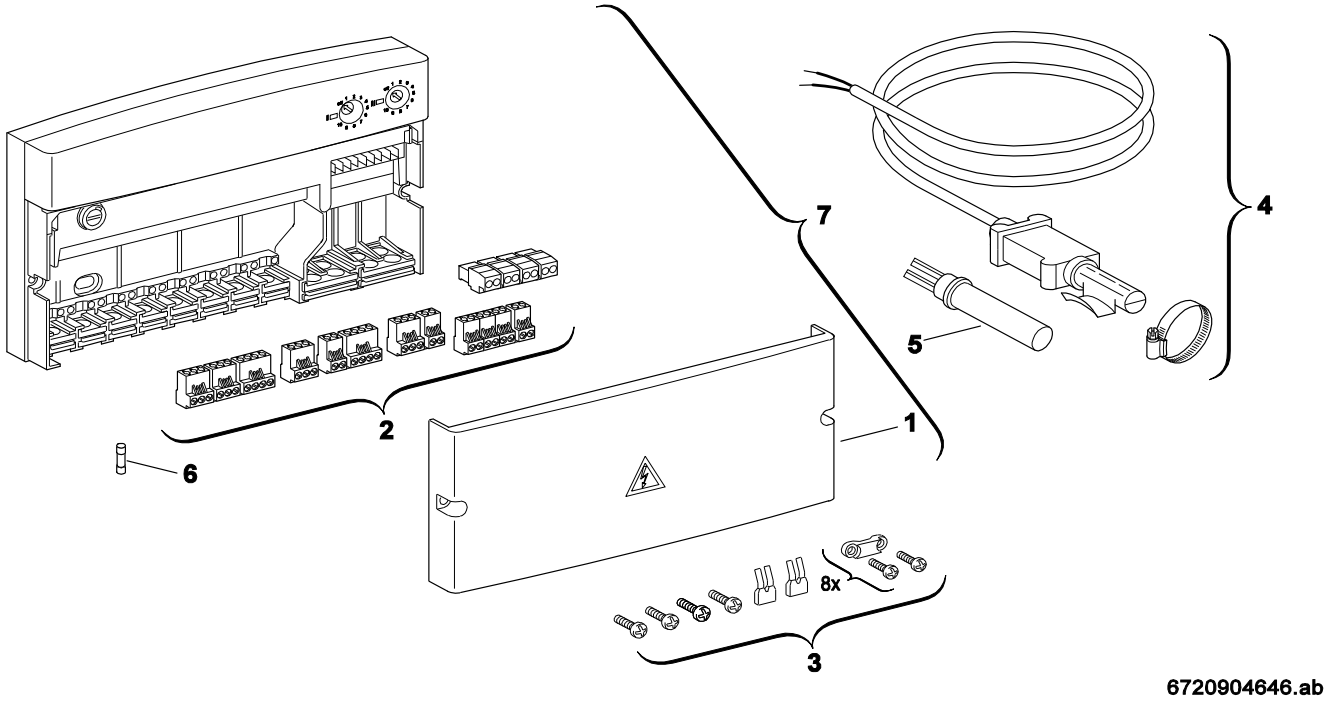

Pos	Bestell-Nr.	Bezeichnung	Description	Dénomination	Descrizione	Benaming	Descripción	PG
1	**8 747 208 175 0**	Abdeckung IxM2	Covering sheet IxM2	Couvercle IxM2	Coperchio IxM2	Afdichting IxM2	Chapa de protección IxM2	24
2	**8 747 208 177 0**	Steckersatz	Set of Plugs	Plots connexion	Morsetto	AANSLUITKLEMMEN IPM	Conjunto de anection	34
3	**8 747 208 173 0**	Zubehör	Accessory kit	Accessoire	Accessorio	TOEBEHOREN IPM/ISM/IUM MODUL HW2..3	Kit de accesorios	22
4	**7 719 001 833**	Vorlauffühler	TEMPERATURE SENSOR	VF sonde NTC circuit	Precorsa Sonda	VERTREKVOELER	Sonda VF	
5	**8 714 500 071 0**	Temperaturfühler	Temperature sensor	Sonde de temperature	Sensore termometrico	Temperatuurvoeler	Sensor de temperatura	22
6	**1 904 521 346 0**	Sicherung T4A (10x)	Fusing element T4A (10x)	Fusible T4A (10x)	Fusibile T4A (10x)	Buissmeltveiligheid T4A (10x)	Fusible T4A (10x)	17
7	**8 737 707 133**	Modul IPM2 neutral	Module IPM2 neutral	Module IPM2 neutre	Modulo IPM2 neutra	Module IPM2 neutral	Módulo IPM2 neutro	58

For:

Ersatzteilliste Spare parts list Liste des pièces de rechange Lista parti di ricambio Onderdelenlijst Lista de repuestos	**IPM2-JUNKERS - 8718220704**

Kein Bild vorhanden

No picture available

6720904170.AA

Pos	Bestell-Nr.	Bezeichnung	Description	Dénomination	Descrizione	Benaming	Descripción	PG
	8 737 707 133	Modul IPM2 neutral	Module IPM2 neutral	Module IPM2 neutre	Modulo IPM2 neutra	Module IPM2 neutral	Módulo IPM2 neutro	58

For:

Ersatzteilliste
Spare parts list
Liste des pièces de rechange
Lista parti di ricambio
Onderdelenlijst
Lista de repuestos

ISM 1 - 7719002740

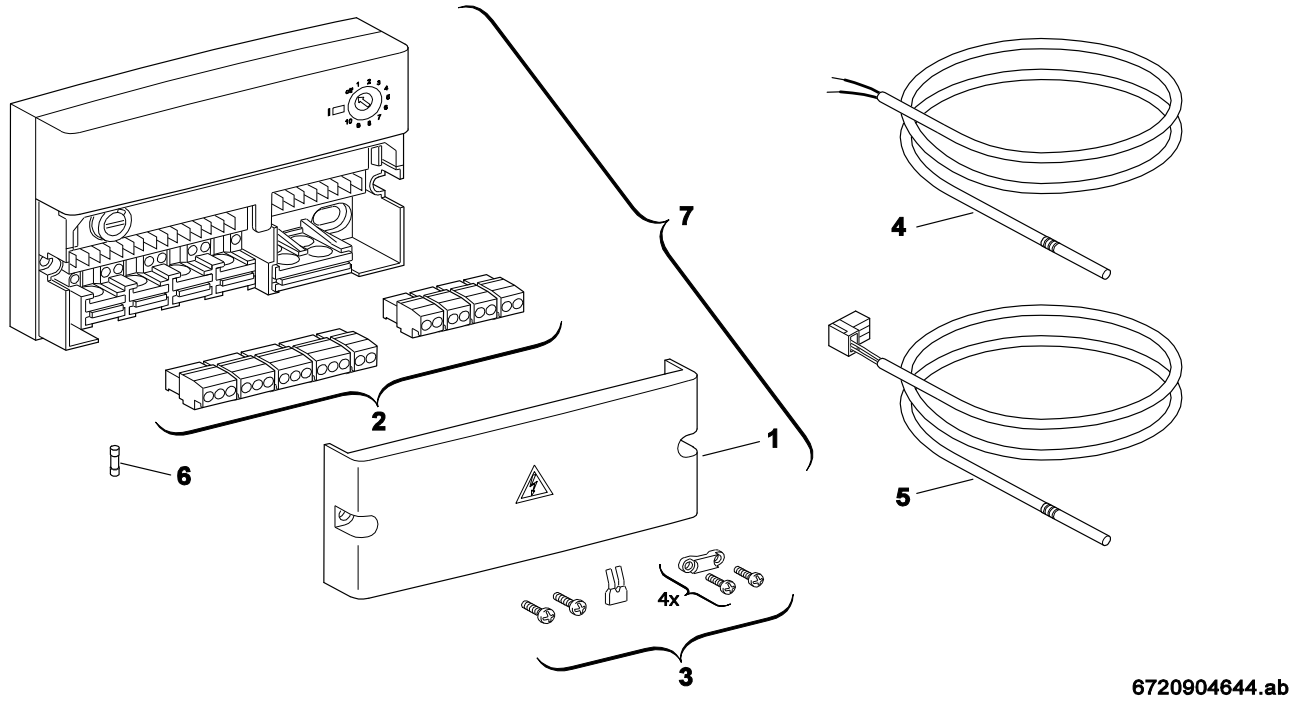

Pos	Bestell-Nr.	Bezeichnung	Description	Dénomination	Descrizione	Benaming	Descripción	PG
1	**8 747 208 174 0**	Abdeckung	Covering sheet	Couvercle	Coperchio	Afdichting	Chapa de protección	21
2	**8 747 208 176 0**	Steckersatz	Set of Plugs	Plots connexion	Morsetto	Stekkerset	Conjunto de anection	31
3	**8 747 208 173 0**	Zubehör	Accessory kit	Accessoire	Accessorio	TOEBEHOREN IPM/ISM/IUM MODUL HW2..3	Kit de accesorios	22
4	**8 747 208 172 0**	Solarkollektor Fühler 35x6	Solar collector sensor 35x6	Sonde capteur solaire 35x6	Sonda collectore solare 35x6	Zonnecollectorsensor 35x6	Sonda colector solar 35x6	32
5	**7 747 009 881**	SF4 Speichertemperaturfühler	SF4 Cylinder temperature sensor	SONDE BALLON COMPLEMENTAIRE NTC10	SF4 Sensore temperatura	'SF4'Boiler temp. Voeler	SF4 Sensor temp. Acumulador	
5	**8 714 500 034 0**	Sensor WW-NTC d6x40,6000mm	Temperature sensor 6x40,6000mm	SONDE DE TEMPERATURE 6x40,6000mm	Sensore termometrico 6x40,6000mm	Temperatuurvoeler 6x40,6000mm	Sensor de temperatura 6x40,6000mm	34
6	**1 904 521 346 0**	Sicherung T4A (10x)	Fusing element T4A (10x)	Fusible T4A (10x)	Fusibile T4A (10x)	Buissmeltveiligheid T4A (10x)	Fusible T4A (10x)	17
7	**8 737 707 135**	Modul ISM1 neutral	Module ISM1 neutral	Module ISM1 neutre	Modulo ISM1 neutra	Module ISM1 neutral	Módulo ISM1 neutro	51

For:

Ersatzteilliste
Spare parts list
Liste des pièces de rechange
Lista parti di ricambio
Onderdelenlijst
Lista de repuestos

ISM 2 - 7719002741

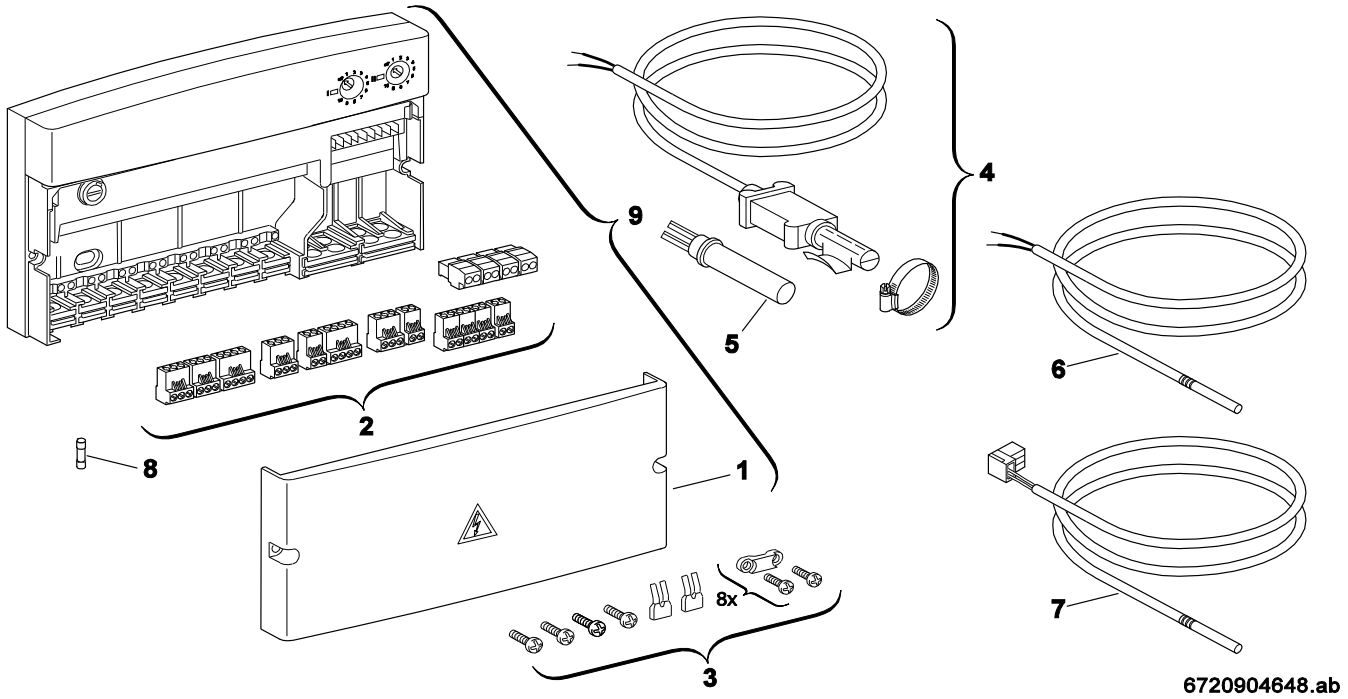

Pos	Bestell-Nr.	Bezeichnung	Description	Dénomination	Descrizione	Benaming	Descripción	PG
1	**8 747 208 175 0**	Abdeckung IxM2	Covering sheet IxM2	Couvercle IxM2	Coperchio IxM2	Afdichting IxM2	Chapa de protección IxM2	24
2	**8 747 208 177 0**	Steckersatz	Set of Plugs	Plots connexion	Morsetto	AANSLUITKLEMMEN IPM	Conjunto de anection	34
3	**8 747 208 173 0**	Zubehör	Accessory kit	Accessoire	Accessorio	TOEBEHOREN IPM/ISM/IUM MODUL HW2..3	Kit de accesorios	22
4	**7 719 001 833**	Vorlauffühler	TEMPERATURE SENSOR	VF sonde NTC circuit	Precorsa Sonda	VERTREKVOELER	Sonda VF	
5	**8 714 500 071 0**	Temperaturfühler	Temperature sensor	Sonde de temperature	Sensore termometrico	Temperatuurvoeler	Sensor de temperatura	22
6	**8 747 208 172 0**	Solarkollektor Fühler 35x6	Solar collector sensor 35x6	Sonde capteur solaire 35x6	Sonda collectore solare 35x6	Zonnecollectorsensor 35x6	Sonda colector solar 35x6	32
7	**7 747 009 881**	SF4 Speichertemperaturfühler	SF4 Cylinder temperature sensor	SONDE BALLON COMPLEMENTAIRE NTC10	SF4 Sensore temperatura	'SF4'Boiler temp. Voeler	SF4 Sensor temp. Acumulador	
7	**8 714 500 034 0**	Sensor WW-NTC d6x40,6000mm	Temperature sensor 6x40,6000mm	SONDE DE TEMPERATURE 6x40,6000mm	Sensore termometrico 6x40,6000mm	Temperatuurvoeler 6x40,6000mm	Sensor de temperatura 6x40,6000mm	34
8	**1 904 521 346 0**	Sicherung T4A (10x)	Fusing element T4A (10x)	Fusible T4A (10x)	Fusibile T4A (10x)	Buissmeltveiligheid T4A (10x)	Fusible T4A (10x)	17
9	**8 737 707 136**	Modul ISM2 neutral	Module ISM2 neutral	Module ISM2 neutre	Modulo ISM2 neutra	Module ISM2 neutral	Módulo ISM2 neutro	58

For:

Ersatzteilliste Spare parts list Liste des pièces de rechange Lista parti di ricambio Onderdelenlijst Lista de repuestos	**ISM1 - 8718222856**

Kein Bild vorhanden

No picture available

6720904170.AA

Pos	Bestell-Nr.	Bezeichnung	Description	Dénomination	Descrizione	Benaming	Descripción	PG
	8 737 707 135	Modul ISM1 neutral	Module ISM1 neutral	Module ISM1 neutre	Modulo ISM1 neutra	Module ISM1 neutral	Módulo ISM1 neutro	51

For:

Ersatzteilliste
Spare parts list
Liste des pièces de rechange
Lista parti di ricambio
Onderdelenlijst
Lista de repuestos

ISM1-JUNKERS - 7719002996

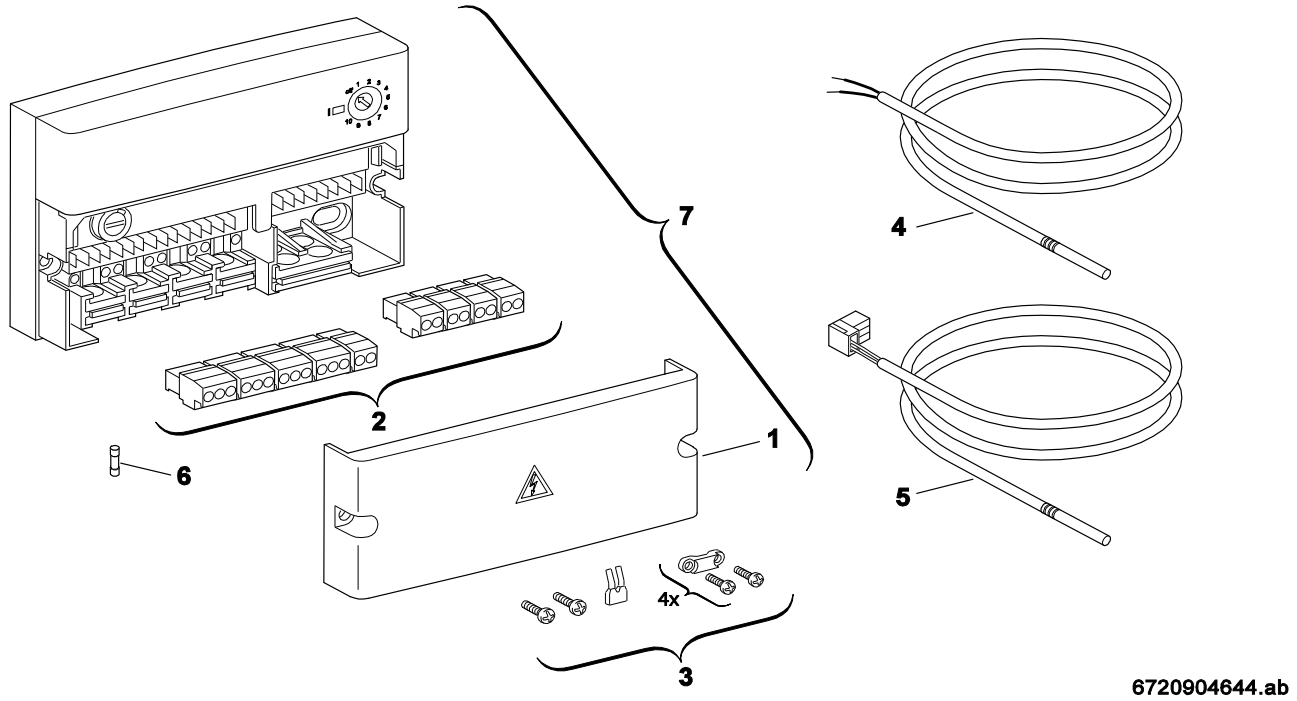

Pos	Bestell-Nr.	Bezeichnung	Description	Dénomination	Descrizione	Benaming	Descripción	PG
1	**8 747 208 174 0**	Abdeckung	Covering sheet	Couvercle	Coperchio	Afdichting	Chapa de protección	21
2	**8 747 208 176 0**	Steckersatz	Set of Plugs	Plots connexion	Morsetto	Stekkerset	Conjunto de anection	31
3	**8 747 208 173 0**	Zubehör	Accessory kit	Accessoire	Accessorio	TOEBEHOREN IPM/ISM/IUM MODUL HW2..3	Kit de accesorios	22
4	**8 747 208 172 0**	Solarkollektor Fühler 35x6	Solar collector sensor 35x6	Sonde capteur solaire 35x6	Sonda collectore solare 35x6	Zonnecollectorsensor 35x6	Sonda colector solar 35x6	32
5	**7 747 009 881**	SF4 Speichertemperaturfühler	SF4 Cylinder temperature sensor	SONDE BALLON COMPLEMENTAIRE NTC10	SF4 Sensore temperatura	'SF4'Boiler temp. Voeler	SF4 Sensor temp. Acumulador	
5	**8 714 500 034 0**	Sensor WW-NTC d6x40,6000mm	Temperature sensor 6x40,6000mm	SONDE DE TEMPERATURE 6x40,6000mm	Sensore termometrico 6x40,6000mm	Temperatuurvoeler 6x40,6000mm	Sensor de temperatura 6x40,6000mm	34
6	**1 904 521 346 0**	Sicherung T4A (10x)	Fusing element T4A (10x)	Fusible T4A (10x)	Fusibile T4A (10x)	Buissmeltveiligheid T4A (10x)	Fusible T4A (10x)	17
7	**8 737 707 135**	Modul ISM1 neutral	Module ISM1 neutral	Module ISM1 neutre	Modulo ISM1 neutra	Module ISM1 neutral	Módulo ISM1 neutro	51

For:

Ersatzteilliste
Spare parts list
Liste des pièces de rechange
Lista parti di ricambio
Onderdelenlijst
Lista de repuestos

ISM2-JUNKERS - 7719002997

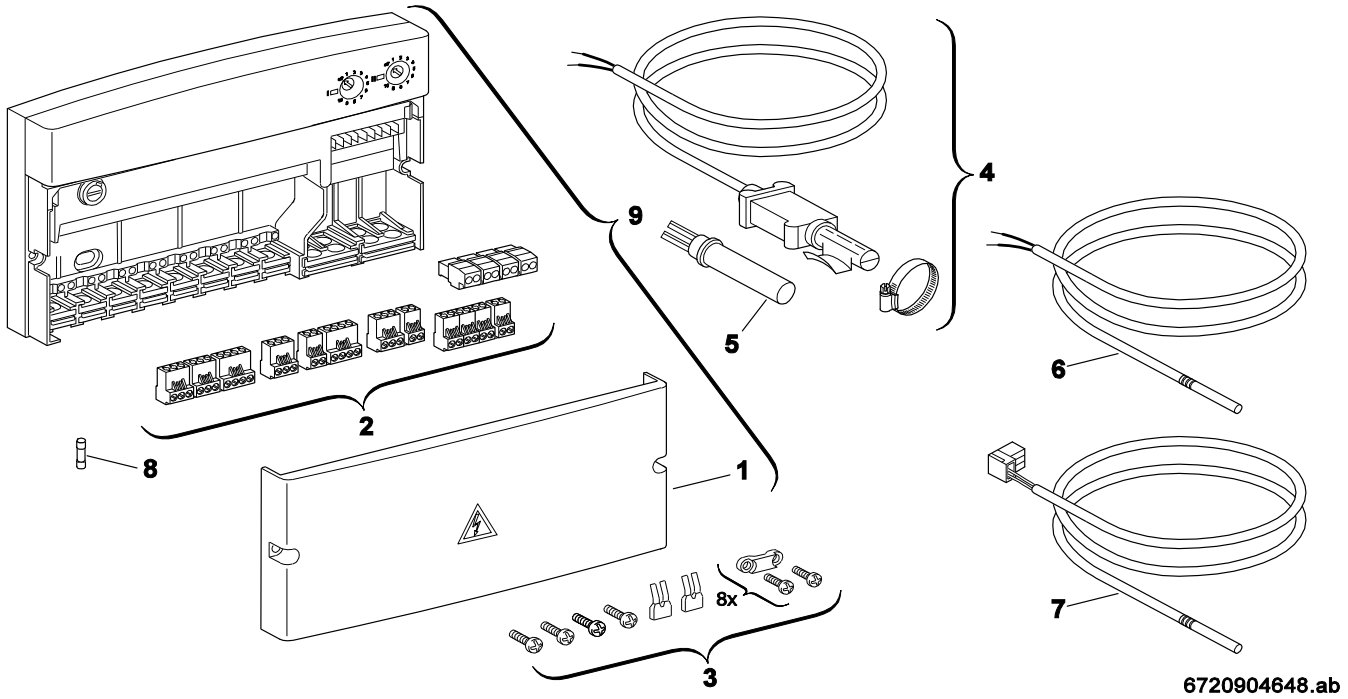

Pos	Bestell-Nr.	Bezeichnung	Description	Dénomination	Descrizione	Benaming	Descripción	PG
1	**8 747 208 175 0**	Abdeckung IxM2	Covering sheet IxM2	Couvercle IxM2	Coperchio IxM2	Afdichting IxM2	Chapa de protección IxM2	24
2	**8 747 208 177 0**	Steckersatz	Set of Plugs	Plots connexion	Morsetto	AANSLUITKLEMMEN IPM	Conjunto de anection	34
3	**8 747 208 173 0**	Zubehör	Accessory kit	Accessoire	Accessorio	TOEBEHOREN IPM/ISM/IUM MODUL HW2..3	Kit de accesorios	22
4	**7 719 001 833**	Vorlauffühler	TEMPERATURE SENSOR	VF sonde NTC circuit	Precorsa Sonda	VERTREKVOELER	Sonda VF	
5	**8 714 500 071 0**	Temperaturfühler	Temperature sensor	Sonde de temperature	Sensore termometrico	Temperatuurvoeler	Sensor de temperatura	22
6	**8 747 208 172 0**	Solarkollektor Fühler 35x6	Solar collector sensor 35x6	Sonde capteur solaire 35x6	Sonda collectore solare 35x6	Zonnecollectorsensor 35x6	Sonda colector solar 35x6	32
7	**7 747 009 881**	SF4 Speichertemperaturfühler	SF4 Cylinder temperature sensor	SONDE BALLON COMPLEMENTAIRE NTC10	SF4 Sensore temperatura	'SF4'Boiler temp. Voeler	SF4 Sensor temp. Acumulador	
7	**8 714 500 034 0**	Sensor WW-NTC d6x40,6000mm	Temperature sensor 6x40,6000mm	SONDE DE TEMPERATURE 6x40,6000mm	Sensore termometrico 6x40,6000mm	Temperatuurvoeler 6x40,6000mm	Sensor de temperatura 6x40,6000mm	34
8	**1 904 521 346 0**	Sicherung T4A (10x)	Fusing element T4A (10x)	Fusible T4A (10x)	Fusibile T4A (10x)	Buissmeltveiligheid T4A (10x)	Fusible T4A (10x)	17
9	**8 737 707 136**	Modul ISM2 neutral	Module ISM2 neutral	Module ISM2 neutre	Modulo ISM2 neutra	Module ISM2 neutral	Módulo ISM2 neutro	58

For:

Ersatzteilliste
Spare parts list
Liste des pièces de rechange
Lista parti di ricambio
Onderdelenlijst
Lista de repuestos

IUM 1 - 7719002742

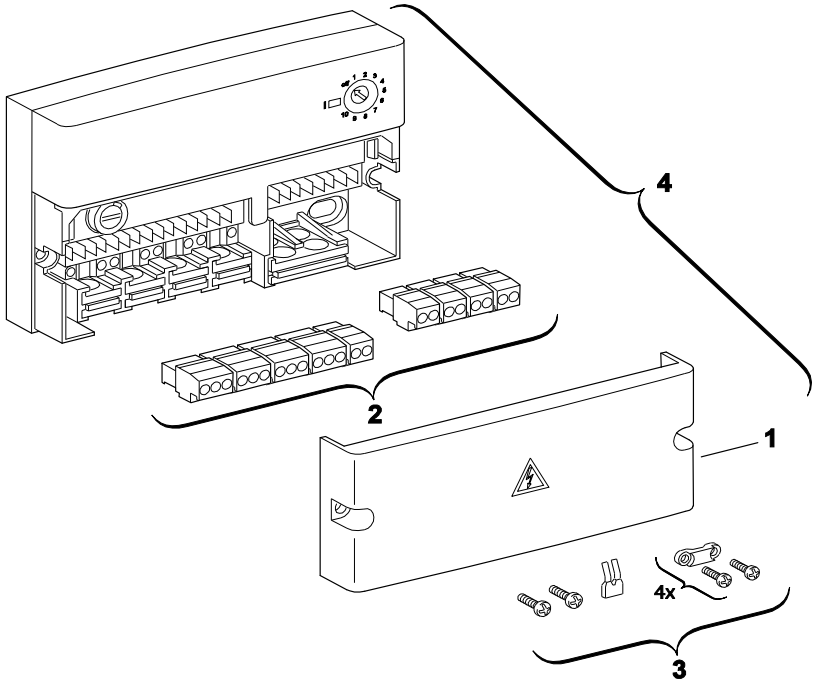

6720906645.ab

Pos	Bestell-Nr.	Bezeichnung	Description	Dénomination	Descrizione	Benaming	Descripción	PG
1	**8 747 208 174 0**	Abdeckung	Covering sheet	Couvercle	Coperchio	Afdichting	Chapa de protección	21
2	**8 747 208 176 0**	Steckersatz	Set of Plugs	Plots connexion	Morsetto	Stekkerset	Conjunto de anection	31
3	**8 747 208 173 0**	Zubehör	Accessory kit	Accessoire	Accessorio	TOEBEHOREN IPM/ISM/IUM MODUL HW2..3	Kit de accesorios	22
4	**8 737 707 138**	Modul IUM1 / LM10 neutral	Module IUM1 / LM10 neutral	Module IUM1 / LM10 neutre	Modulo IUM1 / LM10 neutra	Module IUM1 / LM10 neutral	Módulo IUM1 / LM10 neutro	49
	1 904 521 346 0	Sicherung T4A (10x)	Fusing element T4A (10x)	Fusible T4A (10x)	Fusibile T4A (10x)	Buissmeltveiligheid T4A (10x)	Fusible T4A (10x)	17

For:

Bosch Thermotechnik GmbH
D-73249 Wernau / Germany