CZ

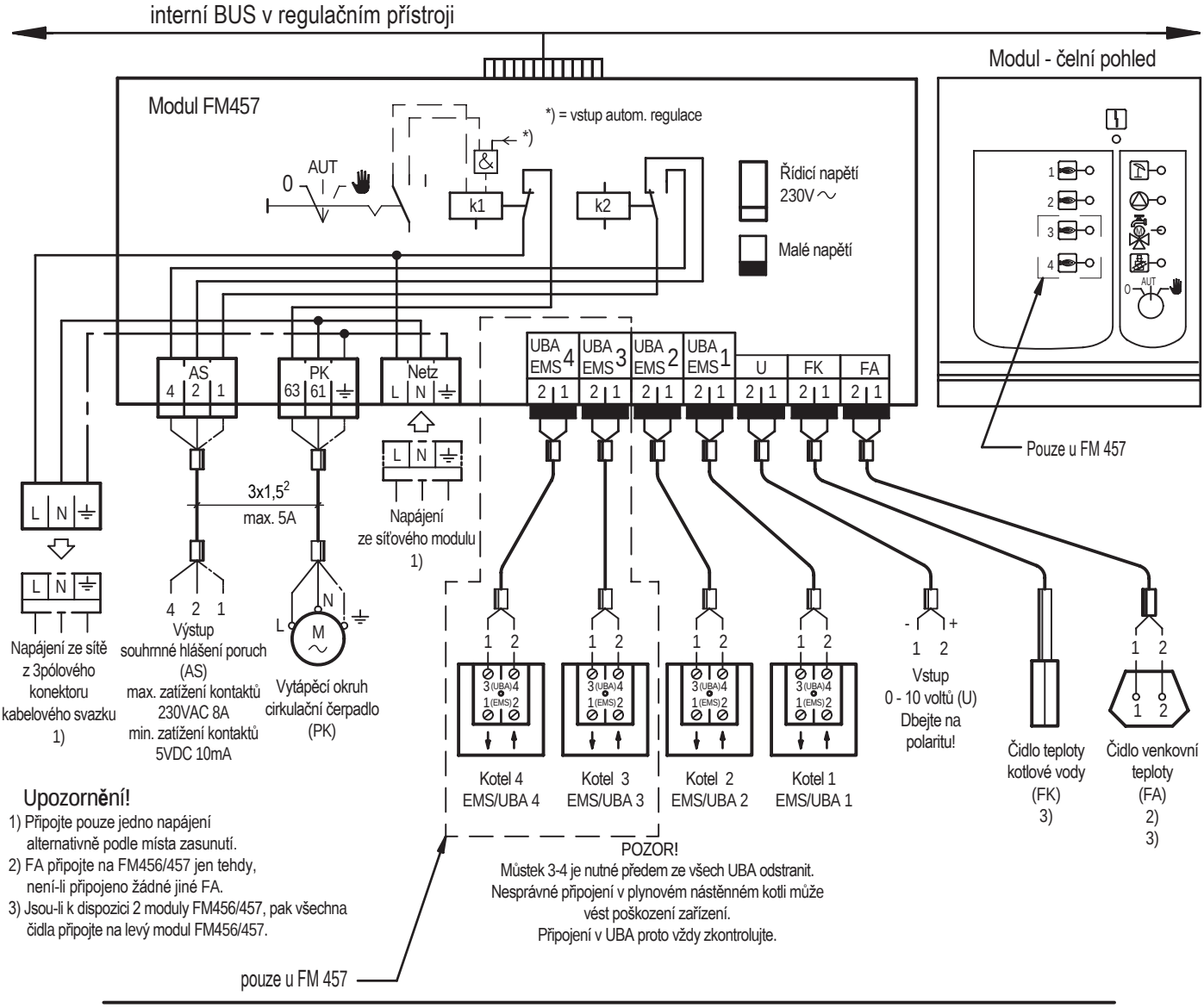

Příklad zařízení

max. funkčnost FM457

- Ohřev pitné vody prostřednictvím UBA/EMS kotle 1

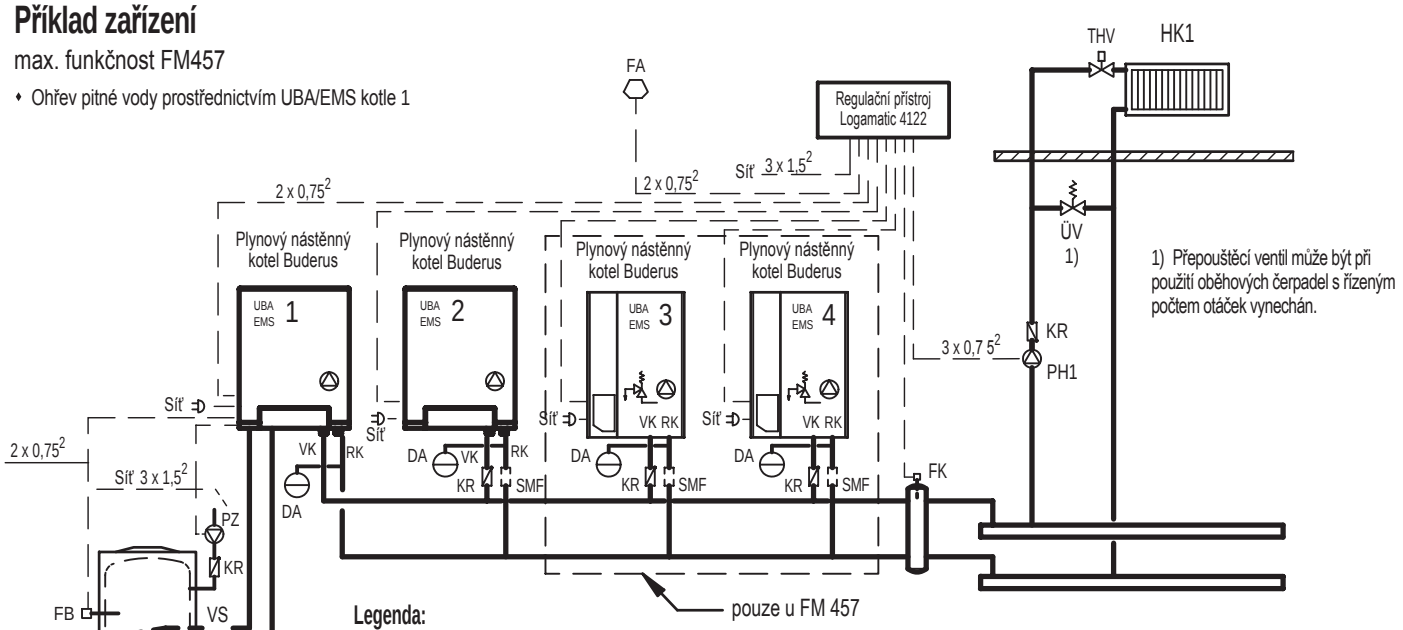

Legenda:

BF	Dálkové ovládání MEC 2 nebo BFU	KR	Zpětná klapka	SMF	Filtr nečistot
DA	Membránová expanzní nádoba	PH	Oběhové čerpadlo vytápěcího okruhu	THV	Termostatický ventil otopného tělesa
FA	Čidlo venkovní teploty	PS	Nabíjecí čerpadlo zásobníku	TWH	Hlídač teploty vytápěcího okruhu
FB	Čidlo výstupní teploty teplé vody	PZ	Cirkulační čerpadlo	VK	Výstup kotle
FK	Čidlo teploty na výstupu	RK	Zpátečka kotle	VS	Výstup zásobníku
FV	Čidlo teploty na výstupu	RS	Zpátečka zásobníku	ÜV	Přepouštěcí ventil
HK	Vytápěcí okruh	SA	Regulační a uzavírací ventil průtoku	UBA	Univerzální hořákový automat pro nástěnné plynové kotle Buderus
		SH	Regulační člen vytápěcího okruhu (směšovač)	EMS	Energie Management System pro kotle Buderus