Ersatzteilliste
Spare parts list
Liste des pièces de rechange

Lista parti di ricambio
Onderdelenlijst
Lista de repuestos

6720818399
(2018/01) Ri

PL750/2 S - PL1000/2 S

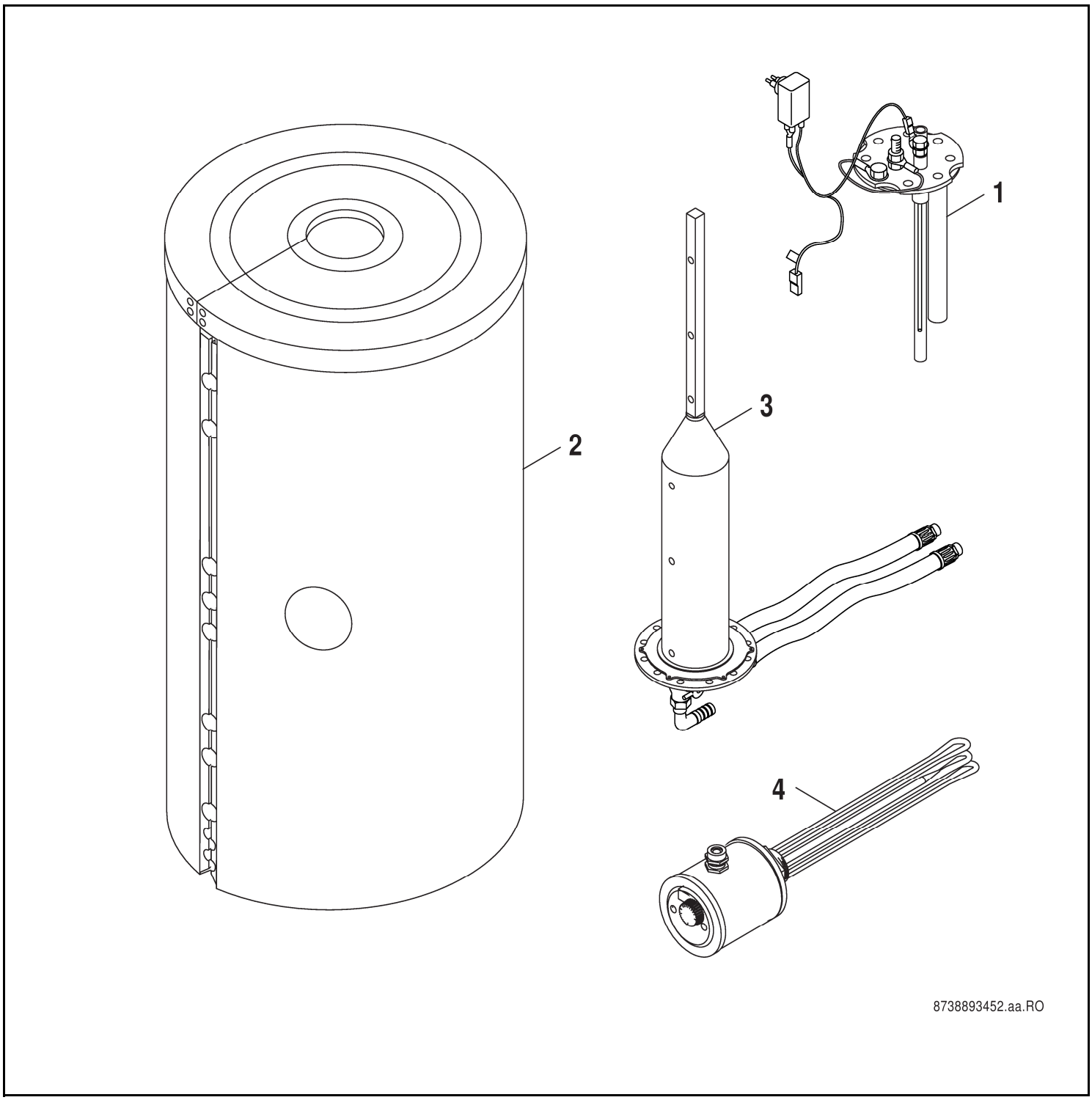

Buderus

[de] Wichtige Hinweise zur Installation/Montage

Die Installation/Montage muss durch eine für die Arbeiten zugelassene Fachkraft unter Beachtung der geltenden Vorschriften erfolgen.

[en] Important notes on installation/assembly

The installation/assembly must be carried out by a professional who is authorised to do the work, and with due regard to the relevant regulations.

[fr] Instructions importantes pour l'installation/le montage

L'installation/le montage doit être effectué(e) par un spécialiste qualifié pour les opérations concernées et dans le respect des prescriptions applicables.

[bg] Важни указания във връзка с инсталацията/монтажа

Инсталацията/монтажът трябва да се извършва от лицензиран за работите специалист в съответствие с приложимите разпоредби.

[cs] Důležité pokyny k instalaci/montáži

Instalaci/montáž musí při dodržení platných předpisů provést odborný pracovník s příslušným oprávněním pro tyto práce.

[da] Vigtige anvisninger til installationen/monteringen

Installationen/monteringen skal foretages af en godkendt installatør under overholdelse af de gældende forskrifter.

[el] Σημαντικές υποδείξεις για την εγκατάσταση/συναρμολόγηση

Η εγκατάσταση/συναρμολόγηση πρέπει να πραγματοποιείται από εξουσιοδοτημένο για τις εργασίες αυτές τεχνικό προσωπικό, το οποίο θα πρέπει να φροντίζει ώστε να τηρούνται οι ισχύουσες διατάξεις.

[es] Indicaciones importantes para instalación/montaje

La instalación/el montaje lo debe realizar personal especializado autorizado para los trabajos, respetando las prescripciones vigentes.

[et] Olulised juhised paigaldamiseks/montaažiks

Paigaldamist/montaaži tohib läbi viia selleks volitusi omav spetsialist, arvestades kehtivaid nõudeid.

[fi] Belangrijke aanwijzingen betreffende de installatie/montage

De installatie/montage moet worden uitgevoerd door een voor de werkzaamheden geautoriseerde installateur. Hij moet rekening houden met de geldende voorschriften.

[fi] Tärkeitä asennus- ja kokoonpano-ohjeita

Näihin töihin hyväksytyn ammattiasentajan pitää suorittaa asennus- ja kokoonpanotyöt voimassa olevien määräysten mukaisesti.

[hu] Fontos tudnivalók az installáláshoz/szereléshez

Az installálást/szerelést egy, a munkákra felhatalmazott szakembernek kell végeznie, az érvényes előírások figyelembevételével.

[it] Avvertenze importanti per l'installazione/il montaggio

L'installazione/il montaggio deve aver luogo ad opera di una ditta specializzata ed autorizzata in osservanza delle disposizioni vigenti.

[he] მნიშვნელოვანი მითითებები ინსტალაციისთვის/მონტაჟისათვის

ინსტალაცია/მონტაჟი უნდა განხორციელდეს სამუშაოებისთვის დაშვებული კვალიფიციური პერსონალის მიერ, მოქმედი განაწესის დაცვით.

[lt] Svarbios instaliavimo ir (arba) montavimo nuorodos

Instaliuoti ir montuoti, laikantis galiojančių taisyklių, leidžiama kvalifikuotiems specialistams, kurie buvo įgalioti šiems darbams atlikti.

[lv] Svarīgi norādījumi par iekārtas uzstādīšanu / montāžu

Iekārtas uzstādīšanu/montāžu ir jāveic specializētam sertificētam speciālistam, ievērojot spēkā esošos noteikumus.

[nl] Belangrijke aanwijzingen betreffende de installatie/montage

De installatie/montage moet worden uitgevoerd door een voor de werkzaamheden geautoriseerde installateur rekening houdend met de geldende voorschriften.

[no] Viktig informasjon om installasjon/montering

Installasjonen/monteringen skal gjennomføres av autoriserte installatører, og gjeldende forskrifter skal følges.

[pl] Ważne wskazówki dotyczące instalacji/montażu

Instalacja /montaż muszą być wykonane przez uprawnionego do tego rodzaju prac specjalistę przy zachowaniu obowiązujących przepisów.

[pt] Indicações importantes relativas à instalação/montagem

A instalação/montagem deve ser efetuada por um técnico especializado com qualificações para estes trabalhos, tendo em atenção os regulamentos em vigor.

[ro] Indicaţii importante privind instalarea/montajul

Instalarea/montajul trebuie realizate de către un specialist autorizat pentru lucrările respective, respectându-se prescripţiile valabile.

[ru] Важные указания по подключению/монтажу

Подключение/монтаж должны выполнять специалисты, имеющие допуск к выполнению таких работ, при соблюдении действующих норм и правил.

[sk] Dôležité pokyny týkajúce sa inštalácie/montáže

Inštaláciu/montáž musí realizovať odborník s oprávnením na výkon týchto prác, pričom musí dodržovať platné predpisy.

[sl] Pomembni napotki za namestitev/montažo

Namestitev/montažo mora izvesti strokovnjak, pristojen za tovrstna dela, ob upošte vanju veljavnih predpisov.

[sr] Važna uputstva za ugradnju i montažu

Ugradnju i montažu moraju da obave samo stručna lica ovlašćena za izvođenje takvih radova koja će poštovati važeće propise.

[sv] Viktiga anvisningar för installation/montering

Installationen/monteringen måste utföras av en behörig och fackkunnig person enligt gällande föreskrifter.

[tr] Kurulum/Montaj ile ilgili önemli uyarılar

Kurulum/Montaj çalışmaları sadece yetkili bayiler tarafından aşağıda belirtilen talimatlar dikkate alınarak yapılmalıdır.

[uk] Важливі вказівки щодо установки/монтажу

Установку/монтаж мають здійснювати фахівці, що мають дозвіл на проведення цих робіт, із дотримання чинних приписів.

[zh] 安装方面的重要提示

必须由受到许可承担该项工作的专业人员遵照相关法规进行安装。

[ar] ملاحظات هامة للتركيب/التجميع

يجب أن يتم التركيب/التجميع من قبل متخصص مصرح له بالعمل، مع مراعاة اللوائح السارية.

[fa] تذکرات مهم درباره نصب/مونتاژ

نصب/مونتاژ باید توسط فردی حرفه ای که مجاز به انجام این کار است، و همچنین با توجه کامل به مقررات مربوطه انجام شود.

Ersatzteilliste Spare parts list	Liste des pièces de rechange Lista parti di ricambio	Onderdelenlijst Lista de repuestos

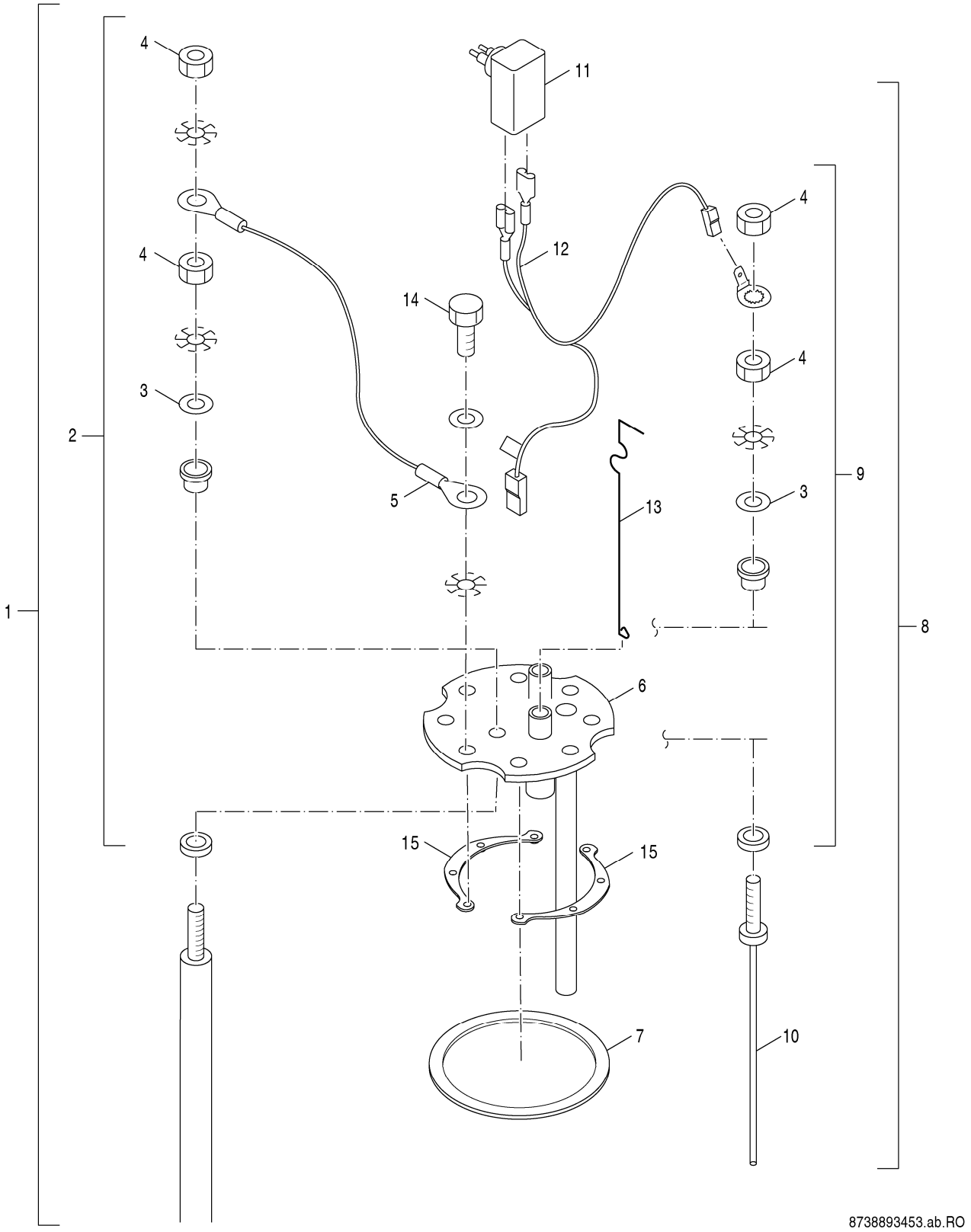

1	Handlochdeckel + Anode PL750-1000/2 S Hand hole cover + anode PL750-1000/2 S Trappe de visite + Anode PL750-1000/2 S Coperchio d'ispezione + Anodo PL750-1000 Handgatdeksel + Anode PL750-1000/2 S Tapa de la boca de hombre + anodo	**PL750/2 S - PL1000/2 S**

Pos	Bezeichnung Description Dénomination Descrizioni Benaming Descripción	Bestell-Nr. Ordering no. Numéro de commande N° d'ordine Bestelnummer Número el ordenar	PL750/2 S	PL750/2 S W	PL1000/2 S	PL1000/2 S W													Bemerkungen Remarks Remarques Osservazioni Opmerkingen Observaciones
1	Anode D33x500mm	8 718 571 569 0	■	■	■	■													
2	Anodenbefestigungs-Set (10x)	5264278	■	■	■	■													
3	Unterlegscheibe DIN125 A8,4 A3K (10x)	8 718 571 269 0	■	■	■	■													
4	6kt-Mutter ISO4032 M8 8 A3K	82585180	■	■	■	■													
5	Massekabel isoliert für Anode	63037168	■	■	■	■													
6	Handlochdeckel PL750 und 1000/2S	7 747 022 153	■	■	■	■													
7	Dichtring 120x152x10mm	63043454	■	■	■	■													
8	Fremdstromanode Correx UP Nr 10-19H/3	3868354	■	■	■	■													
9	Anodenbefestigungs-Set für Inert-An (5x)	3868384	■	■	■	■													
10	Inert-Anode 400mm lg mit Gewindestift M8	3868346	■	■	■	■													
11	Steckerpotentiostat UP 19H	8 718 570 981 0	■	■	■	■													
12	Anschlussleitung Correx UP	63023625	■	■	■	■													
13	Führungsdraht WW-Fühler 550mm	63018201	■	■	■	■													
14	6kt-Schraube M10x25 (8x) SW16	7 735 500 189	■	■	■	■													
15	Gewindesegment	7 735 501 893	■	■	■	■													

PL750/2 S - PL1000/2 S

Handlochdeckel + Anode PL750-1000/2 S
Hand hole cover + anode PL750-1000/2 S
Trappe de visite + Anode PL750-1000/2 S
Coperchio d'ispezione + Anodo PL750-1000
Handgatdeksel + Anode PL750-1000/2 S
Tapa de la boca de hombre + anodo

1

Ersatzteilliste Spare parts list	Liste des pièces de rechange Lista parti di ricambio	Onderdelenlijst Lista de repuestos

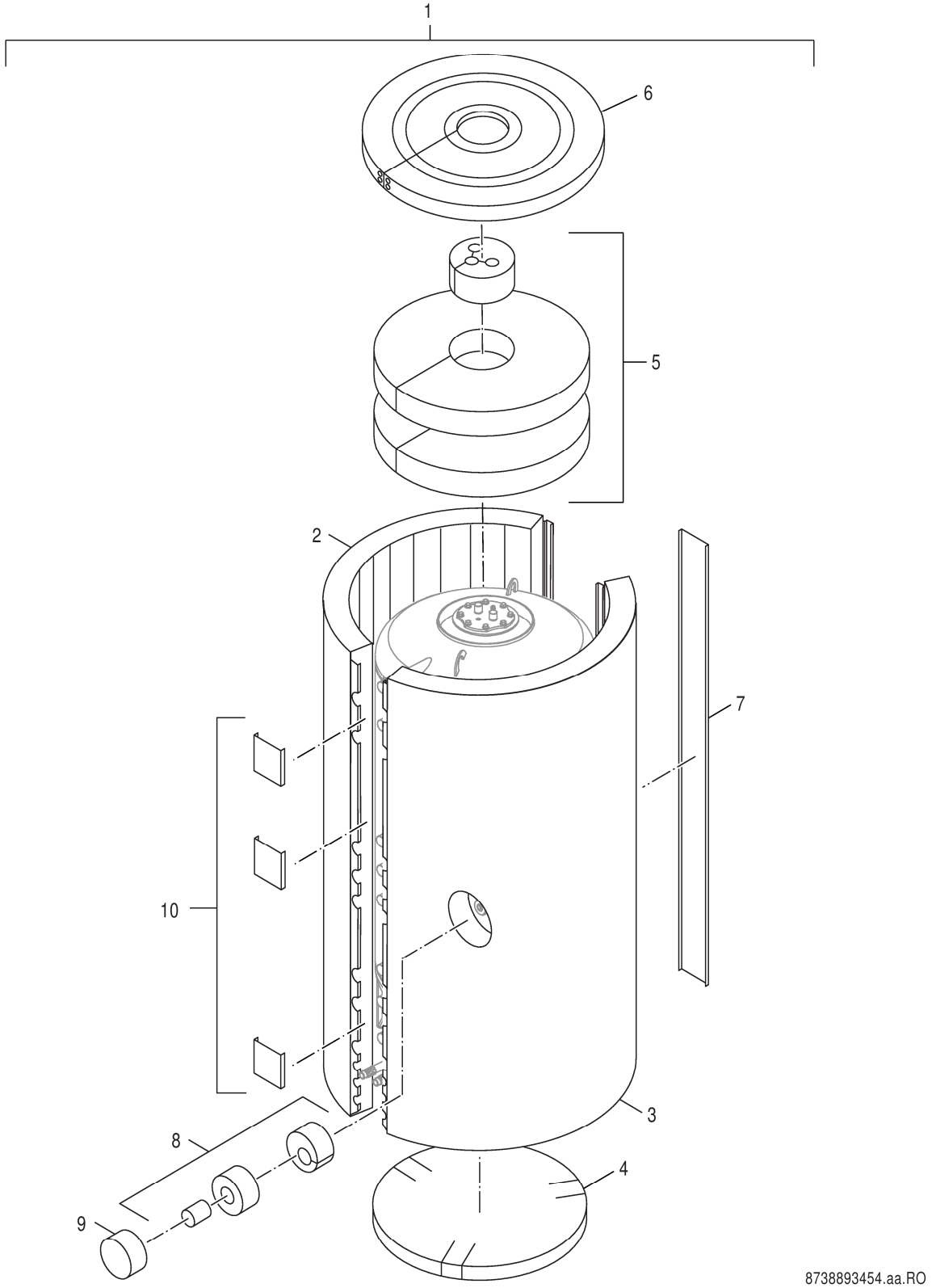

2	Isolierung PL750 - 1000/2 S Insulation PL750 - 1000/2 S Isolation PL750 - 1000/2 S Coibentazione PL750 - 1000/2 S Isolatie PL750 - 1000/2 S Aislamiento PL750 - 1000/2 S	**PL750/2 S - PL1000/2 S**

Pos	Bezeichnung Description Dénomination Descrizioni Benaming Descripción	Bestell-Nr. Ordering no. Numéro de commande N° d'ordine Bestelnummer Número el ordenar	PL750/2 S	PL750/2 S W	PL1000/2 S	PL1000/2 S W													Bemerkungen Remarks Remarques Osservazioni Opmerkingen Observaciones
1	Wärmeschutz PL 1000 blau verp	8 718 541 652			■														
1	Wärmeschutz PL 750/2 S blau verp	8 718 541 655	■																
1	Wärmeschutz PL 750/2 S weiss verp	8 718 541 656	■	■															
1	Wärmeschutz PL 1000/2 S weiss verp	8 718 541 660			■	■													
2	Wärmeschutz PL1000/2 S re blau	8 718 541 785 0			■														
2	Wärmeschutz PL750/2 S re blau	8 718 541 795 0	■																
2	Wärmeschutz PL750/2 S re weiss	8 718 541 797 0	■	■															
2	Wärmeschutz PL1000/2 S re weiss	8 718 541 799 0			■	■													
3	Wärmeschutz PL1000/2 S li blau	8 718 541 784 0			■														
3	Wärmeschutz PL750/2S S li blau	8 718 541 794 0	■																
3	Wärmeschutz PL750/2 S li weiss	8 718 541 796 0	■	■															
3	Wärmeschutz PL1000/2 S li weiss	8 718 541 798 0			■	■													
4	Wärmeschutz PL1000/2 S Boden	8 718 541 786 0			■	■													
5	Wärmeschutz PL1000/2 S Deckel	8 718 541 787 0			■	■													
6	Abdeckung D1100x50mm Deckel	63012513			■	■													
6	Abdeckung D1000x70mm Deckel	67900786	■	■															
7	Abdeckleiste 750/1000	67900787	■	■	■	■													
8	Wärmesch E-Hzg Sp Komb 750+1000/2	63012516	■	■	■	■													
9	Abdeckung E-Heizung 750 - 1000/2	63012517	■	■	■	■													
10	Abdeckleiste hinten 400-1000L (Set 3x)	63004262	■	■	■	■													

PL750/2 S - PL1000/2 S

Isolierung PL750 - 1000/2 S
Insulation PL750 - 1000/2 S
Isolation PL750 - 1000/2 S
Coibentazione PL750 - 1000/2 S
Isolatie PL750 - 1000/2 S
Aislamiento PL750 - 1000/2 S

2

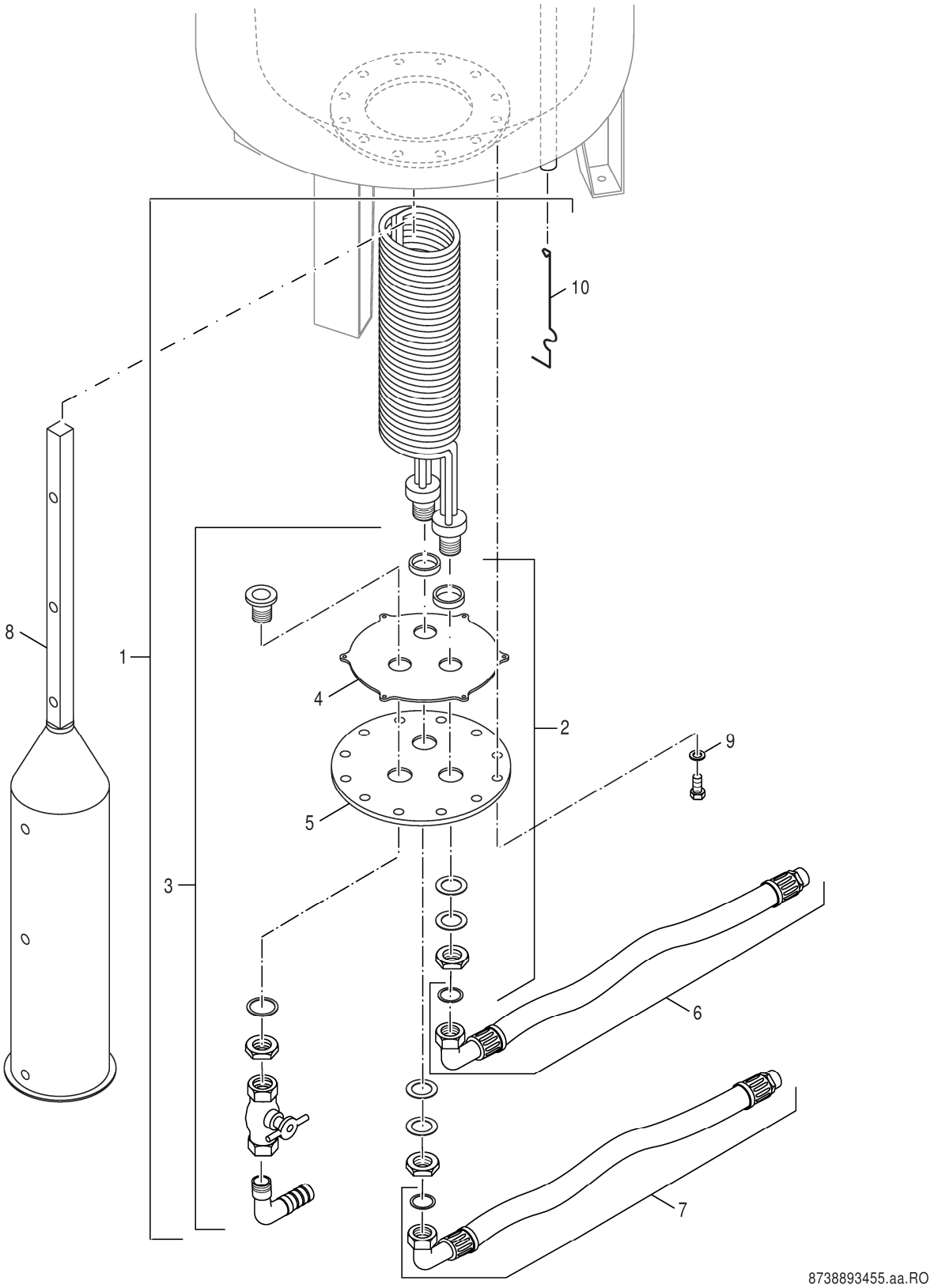

3 Wärmetauscher Heat exchanger Echangeur de chaleur Scambiatore di calore Warmtewisselaar Intercambiador de calor	**PL750/2 S - PL1000/2 S**

Pos	Bezeichnung Description Dénomination Descrizioni Benaming Descripción	Bestell-Nr. Ordering no. Numéro de commande N° d'ordine Bestelnummer Número el ordenar	PL750/2 S	PL750/2 S W	PL1000/2 S	PL1000/2 S W													Bemerkungen Remarks Remarques Osservazioni Opmerkingen Observaciones
1	WT THS mont 1,0qm 7-Rohr	67900701	■	■															
1	WT 1,2qm mont 7-Rohr	63012508			■	■													
2	Rohrverschraubung Elektr Isoliert	67900713	■	■	■	■													
3	Entleerungs-Set THS	67900714	■	■	■	■													
4	Dichtung D259x4 für THS	67900699	■	■	■	■													
5	Handlochdeckel THS D280x10	67900705	■	■	■	■													
6	Anschlussschlauch 490mm blau	5177712	■	■															
6	Anschlussschlauch 540mm blau	63012506			■	■													
7	Anschlussschlauch 490mm rot	5177710	■	■															
7	Anschlussschlauch 540mm rot	63012507			■	■													
8	Wärmeleitrohr PSG 750/1500	67900733	■	■	■	■													
9	Scheibe DIN125-A13-A3K (5x)	8 718 584 413	■	■	■	■													
10	Führungsdraht für WW-Fühler 132mm	63018202	■	■	■	■													

PL750/2 S - PL1000/2 S

Wärmetauscher
Heat exchanger
Echangeur de chaleur
Scambiatore di calore
Warmtewisselaar
Intercambiador de calor

3

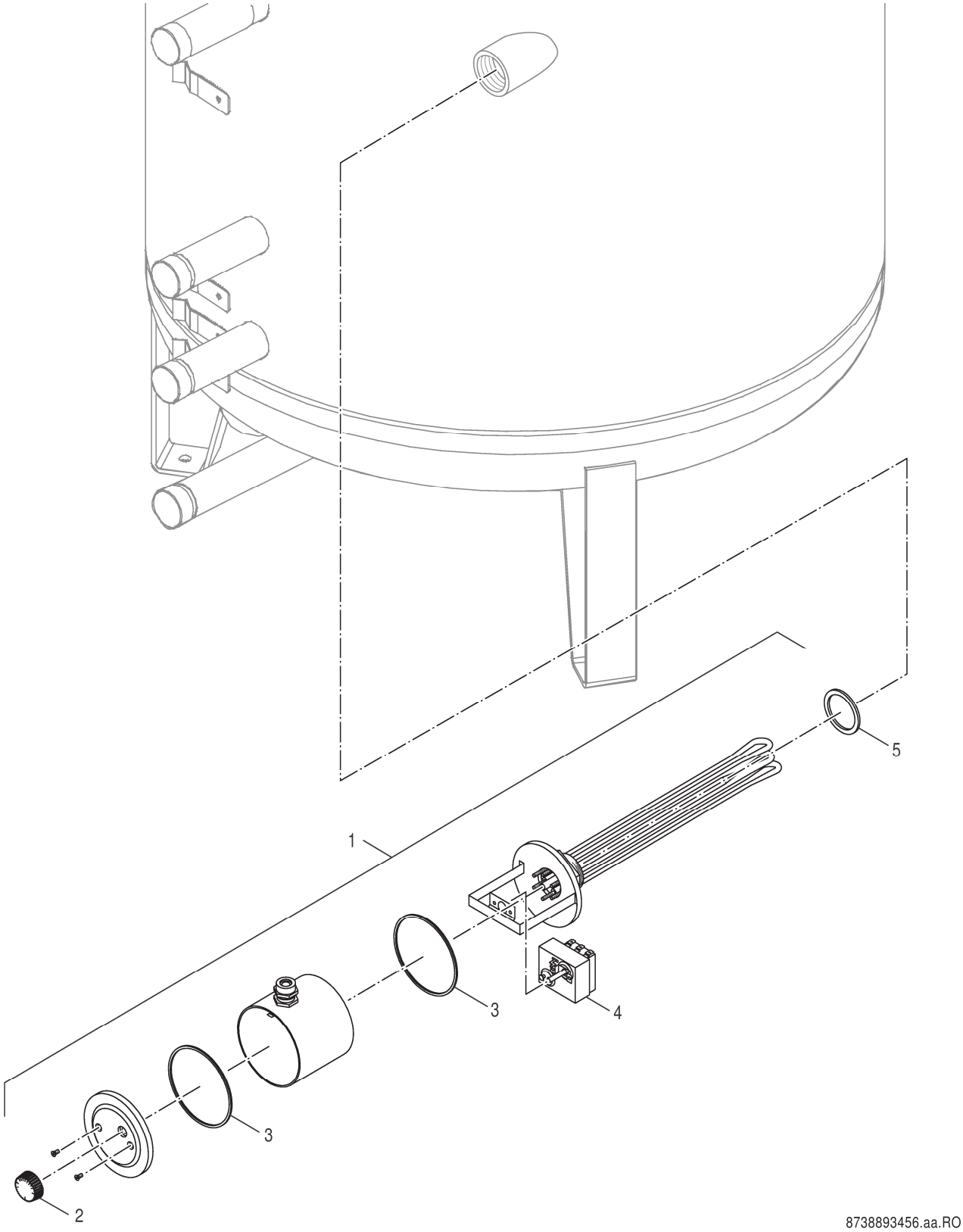

4 Elektroheizung Electric heater Chauffage électrique Resistenza elettrica Elektroverwarming Calefacción eléctrica	**PL750/2 S - PL1000/2 S**

Pos	Bezeichnung Description Dénomination Descrizioni Benaming Descripción	Bestell-Nr. Ordering no. Numéro de commande N° d'ordine Bestelnummer Número el ordenar	PL750/2 S	PL750/2 S W	PL1000/2 S	PL1000/2 S W													Bemerkungen Remarks Remarques Osservazioni Opmerkingen Observaciones
1	EH-2/230-I-AW-Re	7 735 500 053	■	■	■	■													
1	EH-3/400-I-AW-Re	7 735 500 054	■	■	■	■													
1	EH-4,5/400-I-AW-Re	7 735 500 055	■	■	■	■													
1	EH-6/400-I-AW-Re	7 735 500 056	■	■	■	■													
2	Drehknopf Regler E-Heizeinsatz	5238600	■	■	■	■													
3	Dichtung 106x114x2	5238620	■	■	■	■													
4	Temperaturregler E-Heizeinsatz	5238610	■	■	■	■													
5	Dichtring D60x48x3mm (5x)	8 738 720 266 0	■	■	■	■													

PL750/2 S - PL1000/2 S

Elektroheizung
Electric heater
Chauffage électrique
Resistenza elettrica
Elektroverwarming
Calefacción eléctrica

4

Übersetzungsliste List of translations		Liste des traductions Traduzione delle descrizioni		Vertalinglijst Lista de traducciones	
Pos	Description	Denomination	Descrizione	Benaming	Descripción
1	**Element of construction**	**Groupe de construction**	**Gruppo di construzione**	**Montagegroep**	**Grupo de construccion**
1	Anode D33x500mm	Anode magnes. cpl33x500mm st151	Anodo D33x500mm	Magnesium-anode 33x500 mm	Ánodo 33x500mm
2	Mounting kit magn.anodes insulated 10 pc	Fixation pour anode (10 pces)	Set di fissaggio anodi di magnesio (10x)	Bevestigingsset magnesiumanoden (10x)	Kit de montaje del Ánodo (10x)
3	Washer DIN125 A3K (10x)	Rondelle plate DIN125 A3K (10x)	Rondella DIN125 A3K (10x)	Onderlegring DIN125 A3K (10x)	Junta DIN 125 A8,4 A3K..
4	G234X/334X M8 NUT FOR BASE	Ecrou 6 pans ISO4032 M8 8 A3K	Dado esagonale ISO4032 M8 8 A3K	Zeskantmoer ISO4032 M8 8 A3K	Tuerca hexagonal ISO4032 M8 8 A3k
5	Earth cable isolated for anode	Câble de masse pour anode	Cavo di massa anodo (isolato)	Massakabel anode (ge#soleerd)	Cable tierra para ánodo
6	Manhole cover PL750 und 1000/2S	TRAPPE VISITE PL750/1000/2S	Coperchio foro d'ispezione PL750-1000/2S	Handgatdeksel PL750 - 1000/2S	Brida Registro PL750 y 1000/2S
7	Sealing ring 120x152x10mm	Joint etancheite 120x152x10mm	Anello di tenuta 120x152x10mm	Afdichtring 120x152x10mm	Junta D120x152x10mm brida registro acumu
8	Inert anode UP 400mm	Anode inerte UP400 avec branch	Anode inerte UP400	Inertanode met aansluitstekker	Anodo inerte Correx UP 10-19-H7
9	Mounting kit inert anodes (5 pack)	Fixation Anode Inerte (5x)	Materiale per il Montaggio Anodo (5x)	Bevestigingsset inertanoden	Material de Montaje Ánodo inerte (5x)
10	Inert anode 400mm with Threaded stud M8	Anode inerte 400mm avec Tige filetée M8	Anodo inerte con Perno filettato M8	Inertanode 400mm met Draadstift M8	Ánodo inerte 400mm con rosca M8
11	Connector potentiostat UP 19H AMP plug	Potentiostat # connecteur UP 19H	Potenziostato connettore UP 19H	Potentiostaat UP 19H	Enchufe UP 19H
12	Connecting cable Correx UP	Conduite de raccordem.Correx UP	Cavo di collegamento Correx UP completo	Aansluitkabel 3500mm voor UP19H (050)	Cable de conexión Correx UP
13	Lead wire 550mm lg for warm water sensor	Fil conducteur longueur 550mm	Cavo principale 550mm per Sonda Acqua ca	550mm Sensordraad voor warm water	Alambre guía 550mm para sensor ACS
14	Thread-forming screws M10x25 (8x) AF16	Vis # ressort M10x25 (8x) clé de 16	6kt vite autofilettante M10x25 (8x) SW16	Zelftapschroeven M10x25 (8x) SW16	Tornillos automáticos M10x25 (8x) SW16
15	Thread Segment packed	Plaque # segment	Piastra segmentale	Segmentplaat	Placa de segmentos
2	**Element of construction**	**Groupe de construction**	**Gruppo di construzione**	**Montagegroep**	**Grupo de construccion**
1	Insulation PL 100 blue packed	ISOL PL1000 BLEU EMB	ISOLAM.TERMICO PL 1000 BLU	Isolatie PL 100 blue packed	Aislamiento PL 1000 azul
1	Insulation PL 750/2 S blue packed	ISOL BALLON PL 750/2 S BLEU EMB	Isolamento PL 750/2 S blu emb.	Isolatie PL 750/2 S blue packed	Aislamiento PL 750/2 S emb. azul
1	Insulation PL 750/2 S white packed	ISOL BALLON PL 750/2 S BLANC EMB	Isolamento PL 750/2 S bianco emb	Isolatie PL 750/2 S white packed	Aislamiento PL 750/2 S emb. blanco
1	Insulation PL 1000/2 S white packed	ISOL BALLON PL 1000/2 S EMB BLANC	Isolamento PL 1000/2 S iballato bianco	Isolatie PL 1000/2 S white packed	Aislamiento PL 1000/2 S emb. blanco
2	Insulation PL1000/2 S right blue single	Isolation PL1000/2 S droite bleu	Coibentazione PL1000/2 S destra blu	Isolatie PL1000/2 S rechts blauw	Aislamiento PL1000/2 S derecha azul
2	Insulation PL750/2 S right blue single p	Isolation PL750/2 S droite bleu	Coibentazione PL750/2 S destra blu	Isolatie PL750/2 S rechts blauw	Aislamiento PL750/2 S derecha azul
2	Insulation PL750/2 S right white single	Isolation PL750/2 S droite blanc	Coibentazione PL750/2 S destra bianco	Isolatie PL750/2 S rechts wit	Aislamiento PL750/2 S derecha blanc
2	Insulation PL1000/2 S right white single	Isolation PL1000/2 S droite blanc	Coibentazione PL1000/2 S destra bianco	Isolatie PL1000/2 S rechts wit	Aislamiento PL1000/2 S derecha blanc
3	Insulation PL1000/2 S left blue single p	Isolation PL1000/2 S gauche bleu	Coibentazione PL1000/2 S sinistra blu	Isolatie PL1000/2 S links blauw	Aislamiento PL1000/2 S izquierda azul
3	Insulation PL750/2 S left blue single pa	Isolation PL750/2S S gauche bleu	Coibentazione PL750/2S S sinistra blu	Isolatie PL750/2S S links blauw	Aislamiento PL750/2S S izquierda azul
3	Insulation PL750/2 S left white single p	Isolation PL750/2 S gauche blanc	Coibentazione PL750/2 S sinistra bianco	Isolatie PL750/2 S links wit	Aislamiento PL750/2 S izquierda blanc
3	Insulation PL1000/2 S left white single	Isolation PL1000/2 S gauche blanc	Coibentazione PL1000/2 S sinistra bianco	Isolatie PL1000/2 S links wit	Aislamiento PL1000/2 S izquierda blanc
4	Insulation PL1000/2 S bottom single pack	Isolation PL1000/2 S bas	Coibentazione PL1000/2 S sotto	Isolatie PL1000/2 S onder	Aislamiento PL1000/2 S 750 debajo
5	Insulation PL1000/2 S Deckel single pack	Isolation PL1000/2 S Couvercle	Coibentazione PL1000/2 S Coperchio	Isolatie PL1000/2 S Deksel	Aislamiento PL1000/2 S Tapa
6	Casing lid D1100x50mm black	Couvercle supérieur pour PL1000/2S/W	Coperchio rivestimento D1100x50mm nero	Afdekking D1100x50mm	Carcasa superior D1100x50mm negra
6	Casing lid D1000x70mm black	HABIL DESSUS D1000x70mm	Coperchio rivestimento D1000x70mm nero	Afdekkap D1000x70mm	Carcasa superior D1000x70mm negra PL750
7	Protective strip front 750/1000	HABIL BAGUETTE PVC 750/1000	Listello di copertura anteriore 750/1000	Afdekstrook 750/1000	Embellecedor frontal 750/1000
8	Thermal insulation disc for PL 750/2S /	Disque d'isolation pour PL750/2S / W -	Disco termoisolante per PL 750/2S/W-PL10	isolatie elektrisch Verwarmingsel PL750	Disco aislante PL 750/2S
9	Cover electric heater black 750-1000/2	Couvercle Chauff. électrique noir 1000/2	Coperchio Resistenza elettr. nero 1000/2	Afdekking Elektroverwarming 750 - 1000/2	Recubrimiento resistencia eléctr. 1000/2
10	Protective strip rear 400-1000L (Set 3x)	Fixation arr isol 400-1000/2 (Set 3x)	Asse di copertura posteriore (set 3x)	Afdeklijst achter 400-1000L (Set 3x)	Embellecedor trasero 400-1000L (Set 3x)
3	**Element of construction**	**Groupe de construction**	**Gruppo di construzione**	**Montagegroep**	**Grupo de construccion**
1	Heat exchanger 1,2qm	Echangeur 1,2qm compl.	Scambiatore di calore 1,2qm compl.	Warmtewisselaar 1,2qm	Intercambiador 1,2qm
1	Heat exchanger 1,0qm 7-tube	Echangeur de chaleur 1,0qm 7-tube	Scambiatore di calore 1,0qm 7-tubo	Warmtewisselaar 1,0qm 7-buis	Intercambiador de calor 1,0qm 7-tubo
2	Pipe screw connection	Raccord sonde sanitaire	Raccordo	Koppeling	Unión roscada
3	Draining set	KIT DE VIDANGE	KIT SCARICO COMPL. SL300/2	Drain-set	Set llenado / vaciado PL750 - PL1500
4	Gasket D259x4mm	Joint d259x4mm-SL300/500	Guarnizione D259x4mm	Boilerdichting 259x4 voor SL300/400/500	Junta D259x4 para Acumulador Termosifón
5	Manhole cover D280x10mm	COUVERCLE TRAPPE DE VISITE COMPL.	Coperchio d'ispezione D280x10mm	Boilerdeksel D280x10mm	Brida Inferior Acumulador Termosifón
6	Connection hose blue 490mm long	FLEXIBLE ALIM "BLEU" PL750/2S 490mm	FLESSIBILE BLU 490MM PER PL750	Slang blauw 490mm	Manguera roja 490mm
6	Connection hose blue 540mm long	Tuyau de raccordement bleu	Tubo flessibile blu 540mm	Slang blauw 540mm	Manguera azul 540mm
7	Connection hose red 490mm long	FLEXIBLE ALIM "ROUGE" PL750/2S 490mm	FLESSIBILE ROSSO 490MM PER PL750	Slang rood 490mm	Manguera roja 490mm
7	Connection hose red 540mm long	Tuyau de raccordement rouge	Tubo flessibile rosso 540mm	Slang rood 540mm	Manguera roja 540mm
8	Heat conductive pipe 750/1500	Tube de transfert de chaleur 750/1500	Tubo termoconduttore 750/1500	Warmte-geleidende buis 750/1500	Conductividad térmica del tubo 750/1500
9	Disc DIN125-A13-A3K (5x)	Rondelle DIN125-A13-A3K (5x)	Rondella DIN125-A13-A3K (5x)	Ring DIN125-A13-A3K (5x)	Arandela DIN125-A13-A3K (5x)
10	Lead wire 132mm lg for warm water sensor	Fil conducteur longueur 132mm	Filo guida lunghezza 132 mm	Geleidingsdraad 132 mm lang	Alambre guía 132mm para sensor ACS
4	**Element of construction**	**Groupe de construction**	**Gruppo di construzione**	**Montagegroep**	**Grupo de construccion**
1	EH-2/230-I-AW-Re	EH-2/230-I-AW RES ELECT 2 KW AVEC TH V2	EH-2/230-I-AW-Re	E-Heater 2kW 1~230V	EH-2/230-I-AW-Re
1	EH-3/400-I-AW-Re	EH-3/400-I-AW-RES ELE 3kw AVEC THERM V2	EH-3/400-I-AW-Re	E-Heater 3kW 3~400V	EH-3/400-I-AW-Re
1	EH-4,5/400-I-AW-Re	EH-4,5/400-I-AW-RESIST ELEC 4,5KW TRI V2	EH-4,5/400-I-AW-Re	E-Heater 4,5kW 3~400V	EH-4,5/400-I-AW-Re
1	EH-6/400-I-AW-Re	EH-6/400-I-AW-RE ELE 6KW TRI AVEC TH V2	EH-6/400-I-AW-Re	E-Heater 6kW 3~400V	EH-6/400-I-AW-Re
2	Rotary selector E-heater regulator	BOUTON DE REGLAGE RESISTANCE	Manopola Controllo E-riscaldatore	Regelknop regelaar e-radiateur	Botón giratorio acumulador

Übersetzungsliste List of translations		Liste des traductions Traduzione delle descrizioni		Vertalinglijst Lista de traducciones	
Pos	Description	Denomination	Descrizione	Benaming	Descripción
3	Gasket 106x114x2	JOINT 106x114x2mm	Guarnizione 106x114x2	Pakking 106x114x2	Junta resistencia 106x114x2
4	Control thermostat	Thermostat ballon ST1000/2	Regolatore di temperatura	Regelaquastaat voor elekt. weerstand	Regulador de temperatura
5	Joint washer D60x48x3mm (5x)	Joint D60x48x3mm (5x)	Guarnizione D60x48x3mm (5x)	Afdichtring D60x48x3mm (5x)	Anillo junta D60x48x3mm (5x)

Gerätetypen Types of appliances	Types de chaudieres Tipo apparecchi		Toesteltypes Tipos de aplicaciones	
Gerät Appliance Chaudière Apparecchio Toestel Aparato	Bestell-Nr. Ordering no. Numéro de commande N° d'ordine Bestelnummer Número el ordenar	Land Country Pays Paese Land Paese	S-Nr. S-Nr. S-Nr. S-Nr. S-Nr. S-Nr.	Bemerkungen Remarks Remarques Osservazioni Opmerkingen Observaciones
PL750/2 S	7 736 500 702	Belgien		
PL1000/2 S	7 736 500 703	Belgien		
PL750/2 S	63200004	Belgien,Deutschland,Frankreich,Luxemburg		
PL1000/2 S mont	63200002	Belgien,Deutschland,Frankreich,Luxemburg		
PL750/2 S	5067350	Belgien,Deutschland,Luxemburg,Portugal,		
PL1000/2 S	5067356	Belgien,Deutschland,Luxemburg,Portugal,		
PL750/2 S W	5067352	Belgien,Deutschland,Luxemburg,Österreich		
PL1000/2 S W	5067358	Belgien,Deutschland,Luxemburg,Österreich		
PL750/2 S	7 747 550 002	Deutschland,Luxemburg		
PL750/2 S W	7 747 550 003	Deutschland,Luxemburg		
PL1000/2 S	7 747 550 067	Deutschland,Luxemburg		
PL1000/2 S W	7 747 550 285	Deutschland,Luxemburg		
PL750/2 S	7 747 301 387	Griechenland		
PL750/2 S W	7 747 301 388	Griechenland		
PL1000/2 S	7 747 303 830	Griechenland		
PL750/2 S	30007200	Italien		
PL750/2 S W	30007201	Italien		
PL1000/2 S	30007202	Italien		
PL1000/2 S W	30007203	Italien		
PL750/2S	7 736 500 816	Kasachstan,Russland		
PL750/2S W	7 736 500 817	Kasachstan,Russland		
PL1000/2S	7 736 500 818	Kasachstan,Russland		
PL1000/2S W	7 736 500 819	Kasachstan,Russland		
PL750/2 S	7 736 604 011	Kroatien		
PL750/2 S W	7 736 604 012	Kroatien		
PL1000/2 S	7 736 604 013	Kroatien		

Gerätetypen Types of appliances	Types de chaudieres Tipo apparecchi		Toesteltypes Tipos de aplicaciones	
Gerät Appliance Chaudière Apparecchio Toestel Aparato	Bestell-Nr. Ordering no. Numéro de commande N° d'ordine Bestelnummer Número el ordenar	Land Country Pays Paese Land Paese	S-Nr. S-Nr. S-Nr. S-Nr. S-Nr. S-Nr.	Bemerkungen Remarks Remarques Osservazioni Opmerkingen Observaciones
PL1000/2 S W	7 736 604 014	Kroatien		
PL750/2 S	63035997	Neutral		
PL750/2 S	7 747 303 406	Neutral		
PL750/2 S W	7 747 303 407	Neutral		
PL1000/2 S	63035998	Neutral		
PL1000/2 S	7 747 303 408	Neutral		
PL1000/2 S W	7 747 303 409	Neutral		
PL750/2 S	7 747 301 395	Polen		
PL750/2 S W	7 747 301 396	Polen		
PL1000/2 S	7 747 301 397	Polen		
PL1000/2 S W	7 747 301 398	Polen		
PL750/2 S	7 747 311 741	Portugal,Spanien		
PL750/2 S W	7 747 311 742	Portugal,Spanien		
PL1000/2 S	7 747 311 743	Portugal,Spanien		
PL1000/2 S W	7 747 311 744	Portugal,Spanien		
PL750/2 S	7 747 312 064	Rumänien		
PL1000/2 S	7 747 312 065	Rumänien		
PL750/2 S	7 747 310 187	Schweiz		
PL750/2 S W	7 747 312 337	Slowakei		
PL1000/2 S	7 747 312 338	Slowakei		
PL750/2 S	7 736 500 242	Tschechische Republik		
PL1000/2 S	7 736 500 239	Tschechische Republik		
PL750/2 S	30008903	Türkei		
PL1000/2 S	30008905	Türkei		
PL750/2 S	7 747 310 812	Ungarn		

Gerätetypen Types of appliances	Types de chaudieres Tipo apparecchi		Toesteltypes Tipos de aplicaciones	
Gerät Appliance Chaudière Apparecchio Toestel Aparato	Bestell-Nr. Ordering no. Numéro de commande N° d'ordine Bestelnummer Número el ordenar	Land Country Pays Paese Land Paese	S-Nr. S-Nr. S-Nr. S-Nr. S-Nr. S-Nr.	Bemerkungen Remarks Remarques Osservazioni Opmerkingen Observaciones
PL750/2 S W	7 747 312 248	Ungarn		
PL1000/2 S	7 736 613 382	Ungarn		
PL1000/2 S W	7 736 613 383	Ungarn		

Bosch Thermotechnik GmbH
D-35576 Wetzlar / Germany

Buderus